令和８年度富山県高等学校新人バドミントン選手権大会 男子学校対抗戦

名前の赤色はベスト8

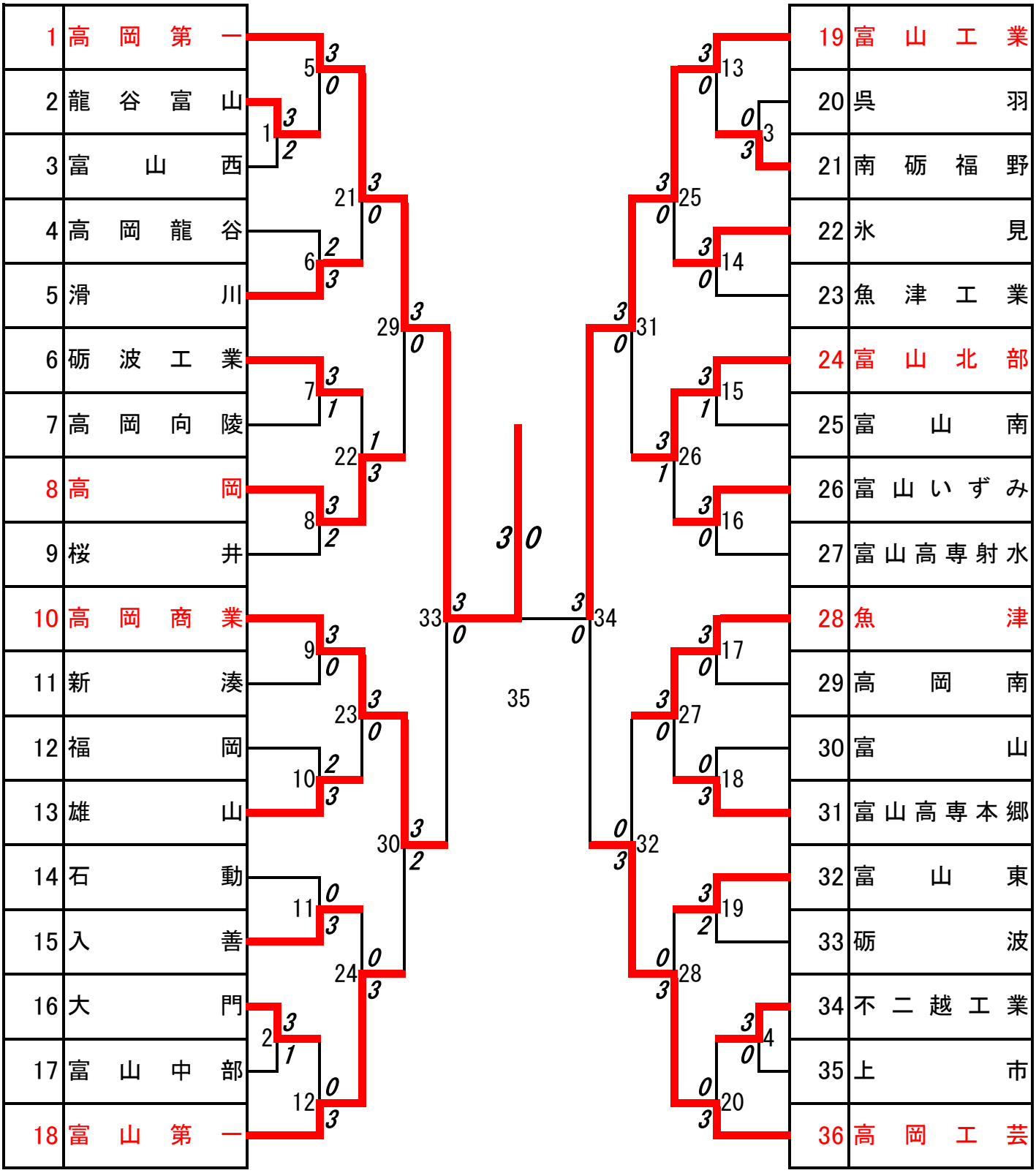

決勝戦：　：　高岡第一　　③ 対 0　　富山工業

３位決定戦　：　高岡工芸　　③ 対 1　　高岡商業