令和８年度富山県高等学校新人バドミントン選手権大会　男子シングルス

名前の赤色はベスト16

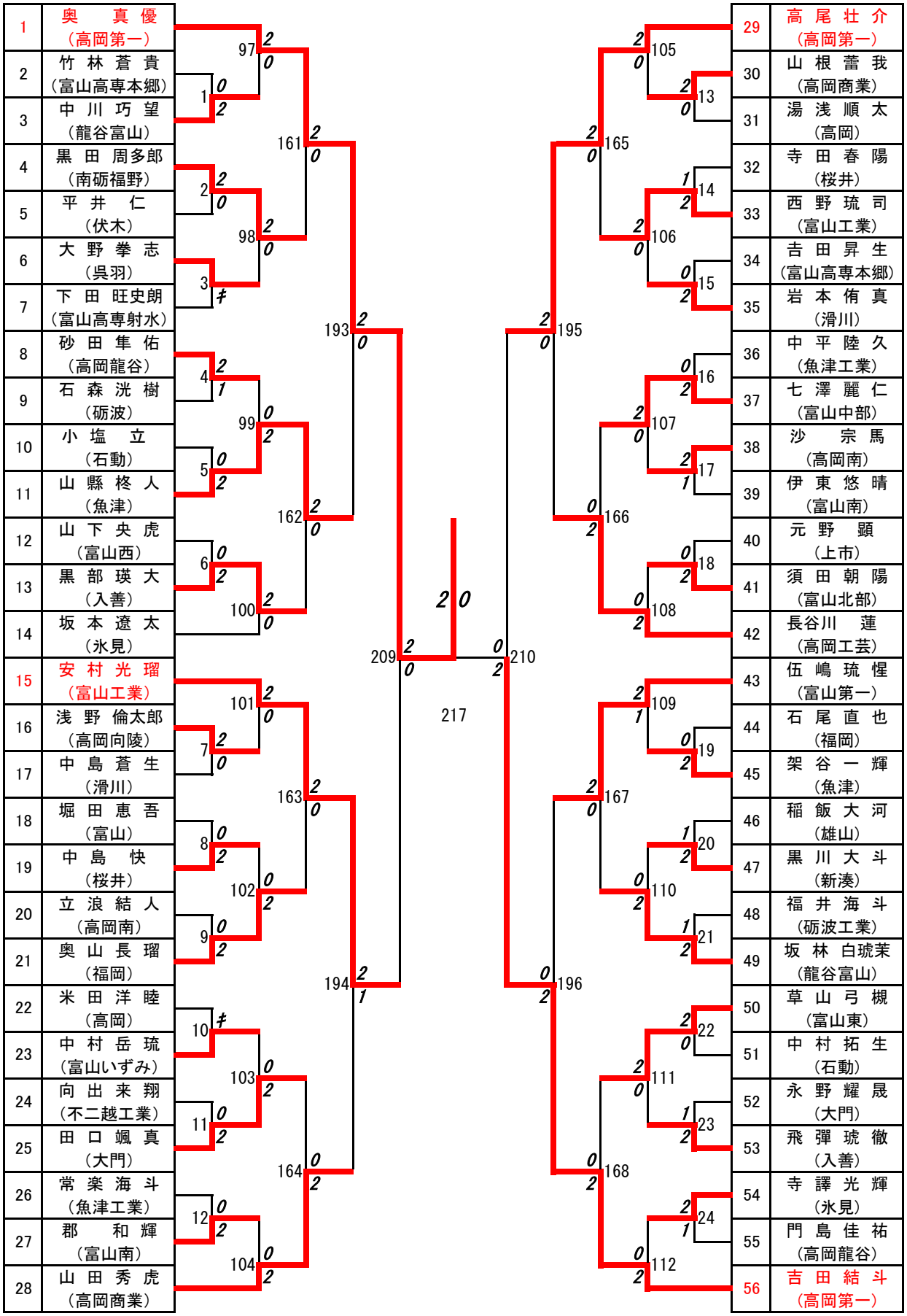

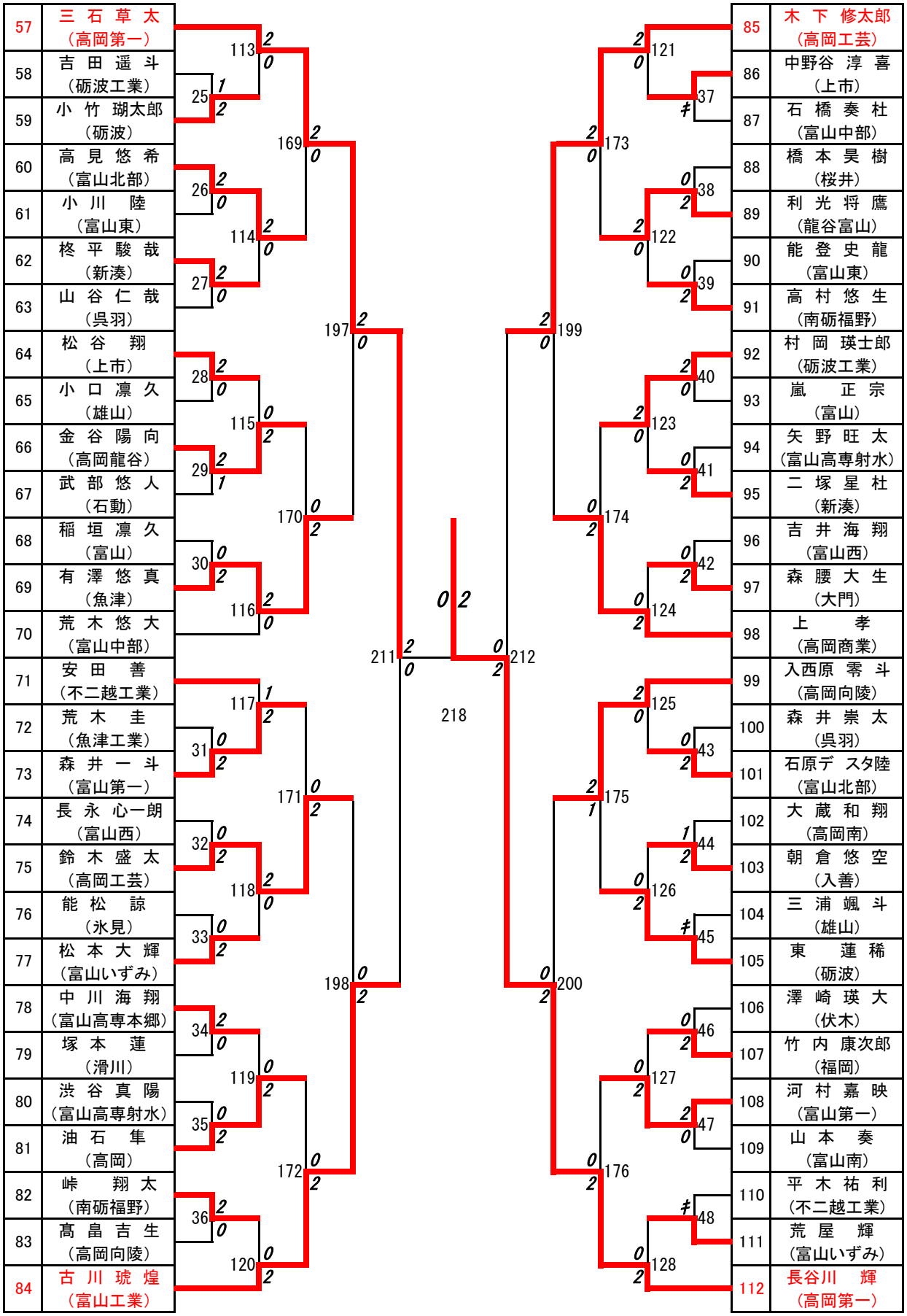
57 三石草太（高岡第一）
58 吉田遥斗（砺波工業）
59 小竹瑚太郎（砺波）
60 高見悠希（富山北部）
61 小川陸（富山東）
62 柊平駿哉（新湊）
63 山谷仁哉（呉羽）
64 松谷翔（上市）
65 小口凛久（雄山）
66 金谷陽向（高岡龍谷）
67 武部悠人（石動）
68 稲垣凛久（富山）
69 有澤悠真（魚津）
70 荒木悠大（富山中部）
71 安田善（不二越工業）
72 荒木圭（魚津工業）
73 森井一斗（富山第一）
74 長永心一朗（富山西）
75 鈴木盛太（高岡工芸）
76 能松諒（氷見）
77 松本大輝（富山いずみ）
78 中川海翔（富山高専本郷）
79 塚本蓮（滑川）
80 渋谷真陽（富山高専射水）
81 油石隼（高岡）
82 峠翔太（南砺福野）
83 髙畠吉生（高岡向陵）
84 古川琥煌（富山工業）
85 木下修太郎（高岡工芸）
86 中野谷淳喜（上市）
87 石橋奏杜（富山中部）
88 橋本昊樹（桜井）
89 利光将鷹（龍谷富山）
90 能登史龍（富山東）
91 高村悠生（南砺福野）
92 村岡瑛士郎（砺波工業）
93 嵐正宗（富山）
94 矢野旺太（富山高専射水）
95 二塚星杜（新湊）
96 吉井海翔（富山西）
97 森腰大生（大門）
98 上孝（高岡商業）
99 入西原零斗（高岡向陵）
100 森井崇太（呉羽）
101 石原デスタ陸（富山北部）
102 大蔵和翔（高岡南）
103 朝倉悠空（入善）
104 三浦颯斗（雄山）
105 東蓮稀（砺波）
106 澤崎瑛大（伏木）
107 竹内康次郎（福岡）
108 河村嘉映（富山第一）
109 山本奏（富山南）
110 平木祐利（不二越工業）
111 荒屋輝（富山いずみ）
112 長谷川輝（高岡第一）
113 114 115 116 117 118 119 120 121 122 123 124 125 126 127 128
169 170 171 172 173 174 175 176
197 198 199 200
211 212
218

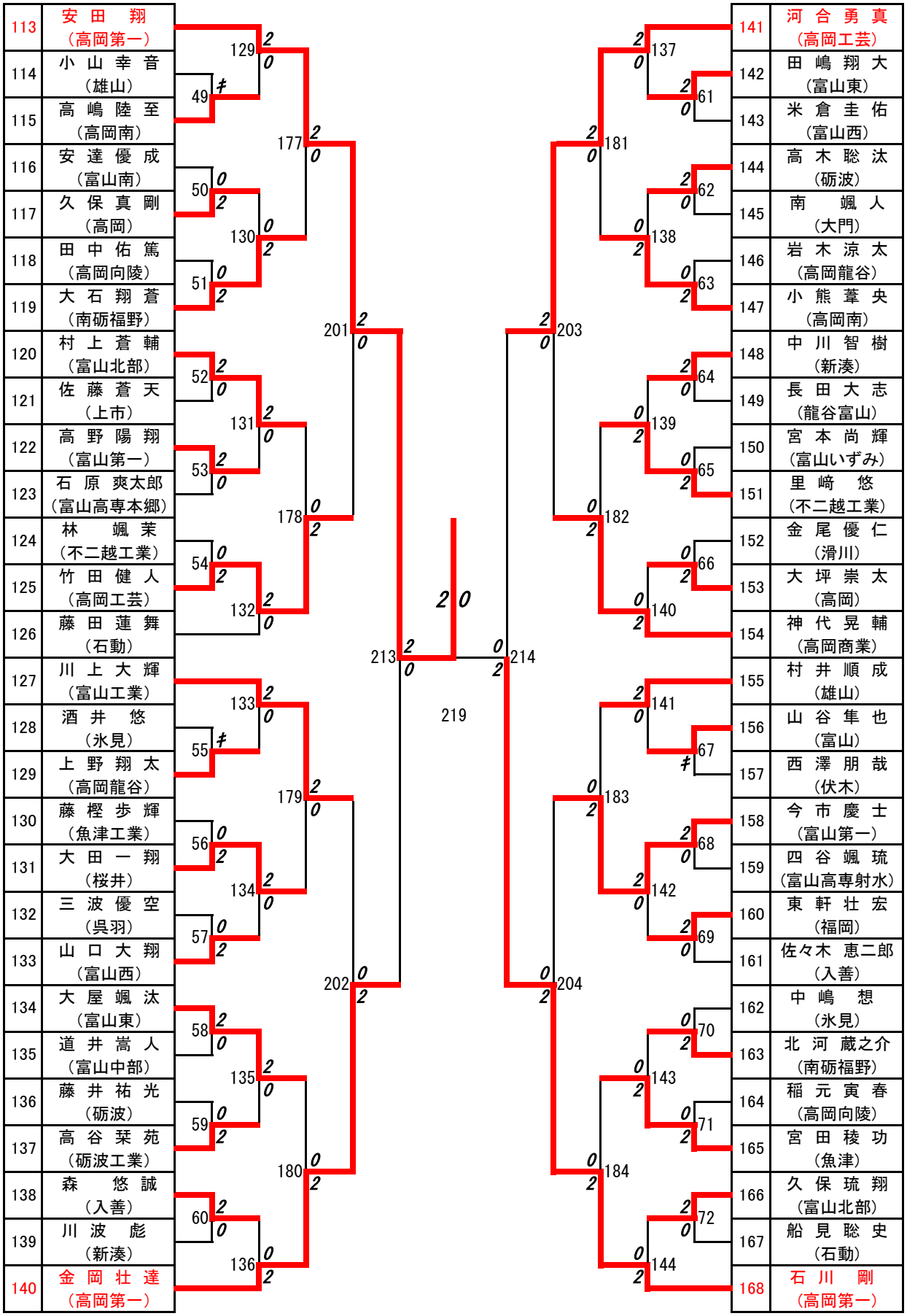
113 安田 翔 （高岡第一）
114 小山 幸音 （雄山）
115 高嶋 陸至 （高岡南）
116 安達 優成 （富山南）
117 久保 真剛 （高岡）
118 田中 佑篤 （高岡向陵）
119 大石 翔蒼 （南砺福野）
120 村上 蒼輔 （富山北部）
121 佐藤 蒼天 （上市）
122 高野 陽翔 （富山第一）
123 石原 爽太郎 （富山高専本郷）
124 林 颯茉 （不二越工業）
125 竹田 健人 （高岡工芸）
126 藤田 蓮舞 （石動）
127 川上 大輝 （富山工業）
128 酒井 悠 （氷見）
129 上野 翔太 （高岡龍谷）
130 藤樫 歩輝 （魚津工業）
131 大田 一翔 （桜井）
132 三波 優空 （呉羽）
133 山口 大翔 （富山西）
134 大屋 颯汰 （富山東）
135 道井 嵩人 （富山中部）
136 藤井 祐光 （砺波）
137 高谷 栞苑 （砺波工業）
138 森 悠誠 （入善）
139 川波 彪 （新湊）
140 金岡 壮達 （高岡第一）
141 河合 勇真 （高岡工芸）
142 田嶋 翔大 （富山東）
143 米倉 圭佑 （富山西）
144 高木 聡汰 （砺波）
145 南 颯人 （大門）
146 岩木 涼太 （高岡龍谷）
147 小熊 葦央 （高岡南）
148 中川 智樹 （新湊）
149 長田 大志 （龍谷富山）
150 宮本 尚輝 （富山いずみ）
151 里﨑 悠 （不二越工業）
152 金尾 優仁 （滑川）
153 大坪 崇太 （高岡）
154 神代 晃輔 （高岡商業）
155 村井 順成 （雄山）
156 山谷 隼也 （富山）
157 西澤 朋哉 （伏木）
158 今市 慶士 （富山第一）
159 四谷 颯琉 （富山高専射水）
160 東軒 壮宏 （福岡）
161 佐々木 恵二郎 （入善）
162 中嶋 想 （氷見）
163 北河 蔵之介 （南砺福野）
164 稲元 寅春 （高岡向陵）
165 宮田 稜功 （魚津）
166 久保 琉翔 （富山北部）
167 船見 聡史 （石動）
168 石川 剛 （高岡第一）
49 50 51 52 53 54 55 56 57 58 59 60
129 130 131 132 133 134 135 136
177 178 179 180
201 202
213 214
219
203 204
181 182 183 184
137 138 139 140 141 142 143 144
61 62 63 64 65 66 67 68 69 70 71 72

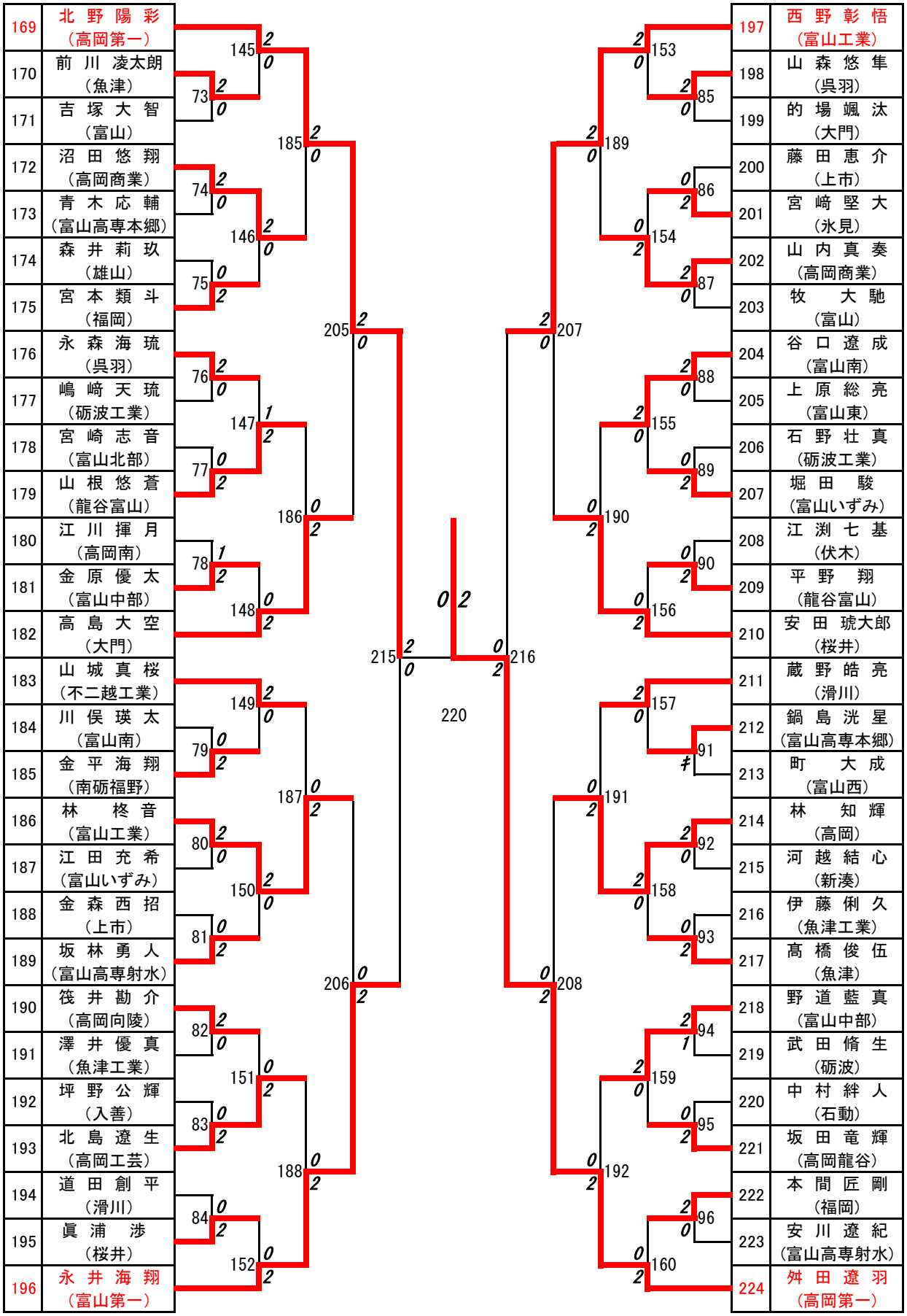

決勝戦：奥真優(高岡第一) 2 対 0 安田翔(高岡第一)

３位決定戦：長谷川輝(高岡第一) 0 対 2 舛田遼羽(高岡第一)