和８年度富山県高等学校新人バドミントン選手権大会 女子シングルス

名前の赤色はベスト16

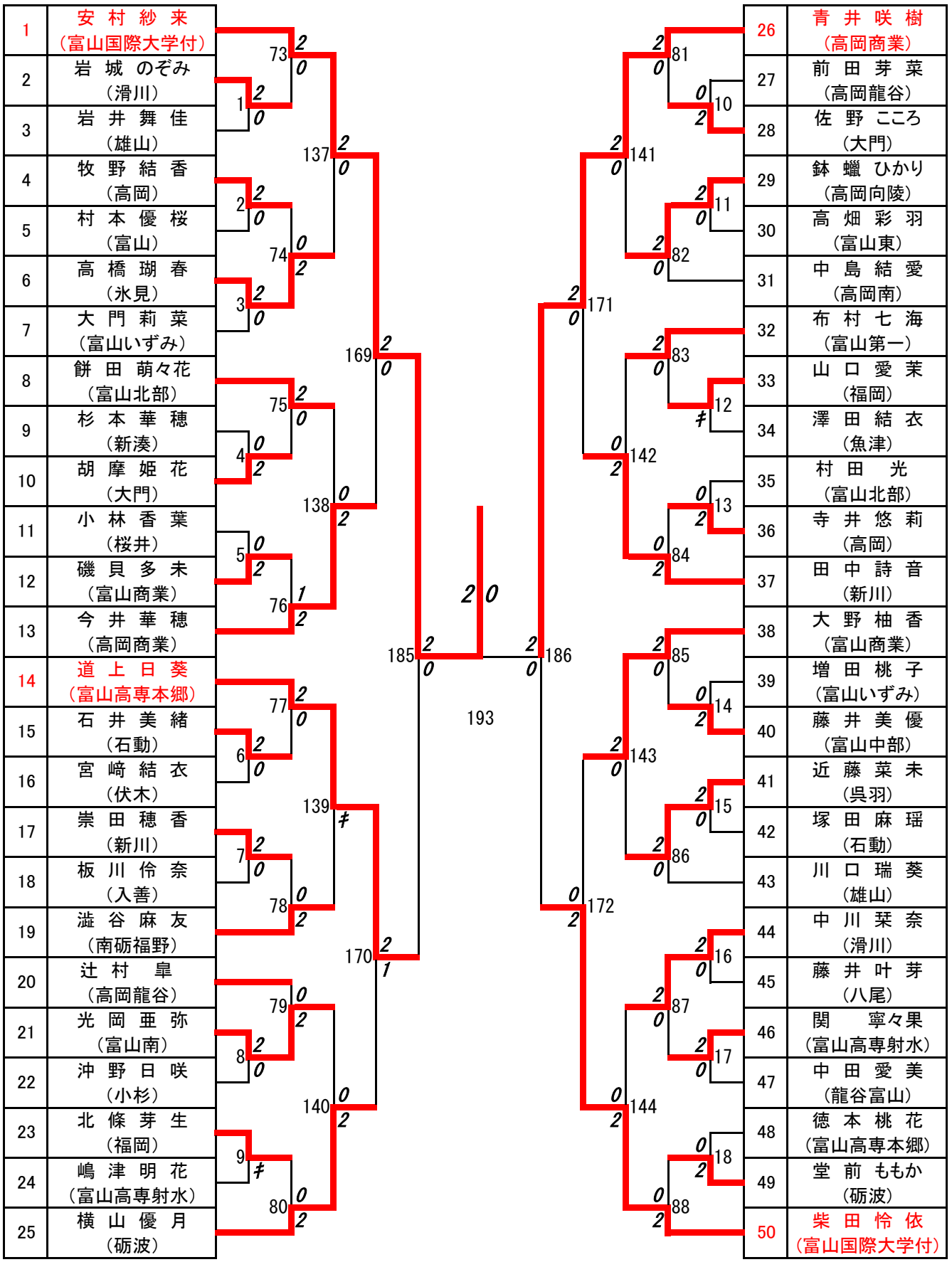

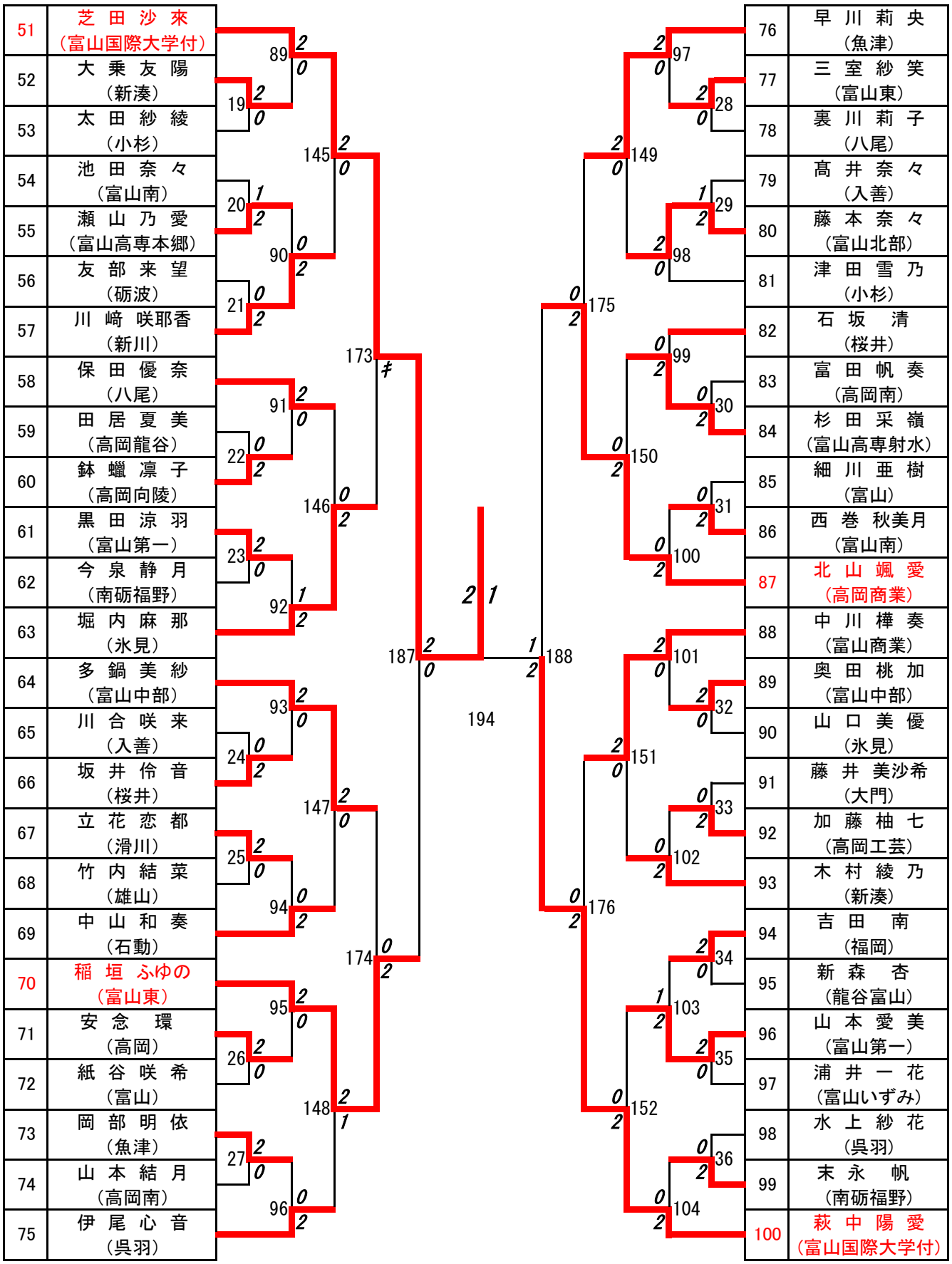
51 芝田沙來（富山国際大学付）
52 大乗友陽（新湊）
53 太田紗綾（小杉）
54 池田奈々（富山南）
55 瀬山乃愛（富山高専本郷）
56 友部来望（砺波）
57 川﨑咲耶香（新川）
58 保田優奈（八尾）
59 田居夏美（高岡龍谷）
60 鉢蠟凛子（高岡向陵）
61 黒田涼羽（富山第一）
62 今泉静月（南砺福野）
63 堀内麻那（氷見）
64 多鍋美紗（富山中部）
65 川合咲来（入善）
66 坂井伶音（桜井）
67 立花恋都（滑川）
68 竹内結菜（雄山）
69 中山和奏（石動）
70 稲垣ふゆの（富山東）
71 安念環（高岡）
72 紙谷咲希（富山）
73 岡部明依（魚津）
74 山本結月（高岡南）
75 伊尾心音（呉羽）
76 早川莉央（魚津）
77 三室紗笑（富山東）
78 裏川莉子（八尾）
79 髙井奈々（入善）
80 藤本奈々（富山北部）
81 津田雪乃（小杉）
82 石坂清（桜井）
83 富田帆奏（高岡南）
84 杉田采嶺（富山高専射水）
85 細川亜樹（富山）
86 西巻秋美月（富山南）
87 北山颯愛（高岡商業）
88 中川樺奏（富山商業）
89 奥田桃加（富山中部）
90 山口美優（氷見）
91 藤井美沙希（大門）
92 加藤柚七（高岡工芸）
93 木村綾乃（新湊）
94 吉田南（福岡）
95 新森杏（龍谷富山）
96 山本愛美（富山第一）
97 浦井一花（富山いずみ）
98 水上紗花（呉羽）
99 末永帆（南砺福野）
100 萩中陽愛（富山国際大学付）
89 19 90 20 21 91 22 92 23 93 24 94 25 95 26 96 27
145 146 147 148 173 174 187 188 194 175 176 149 150 151 152
97 28 29 98 99 30 100 31 101 32 102 33 103 34 104 35 36

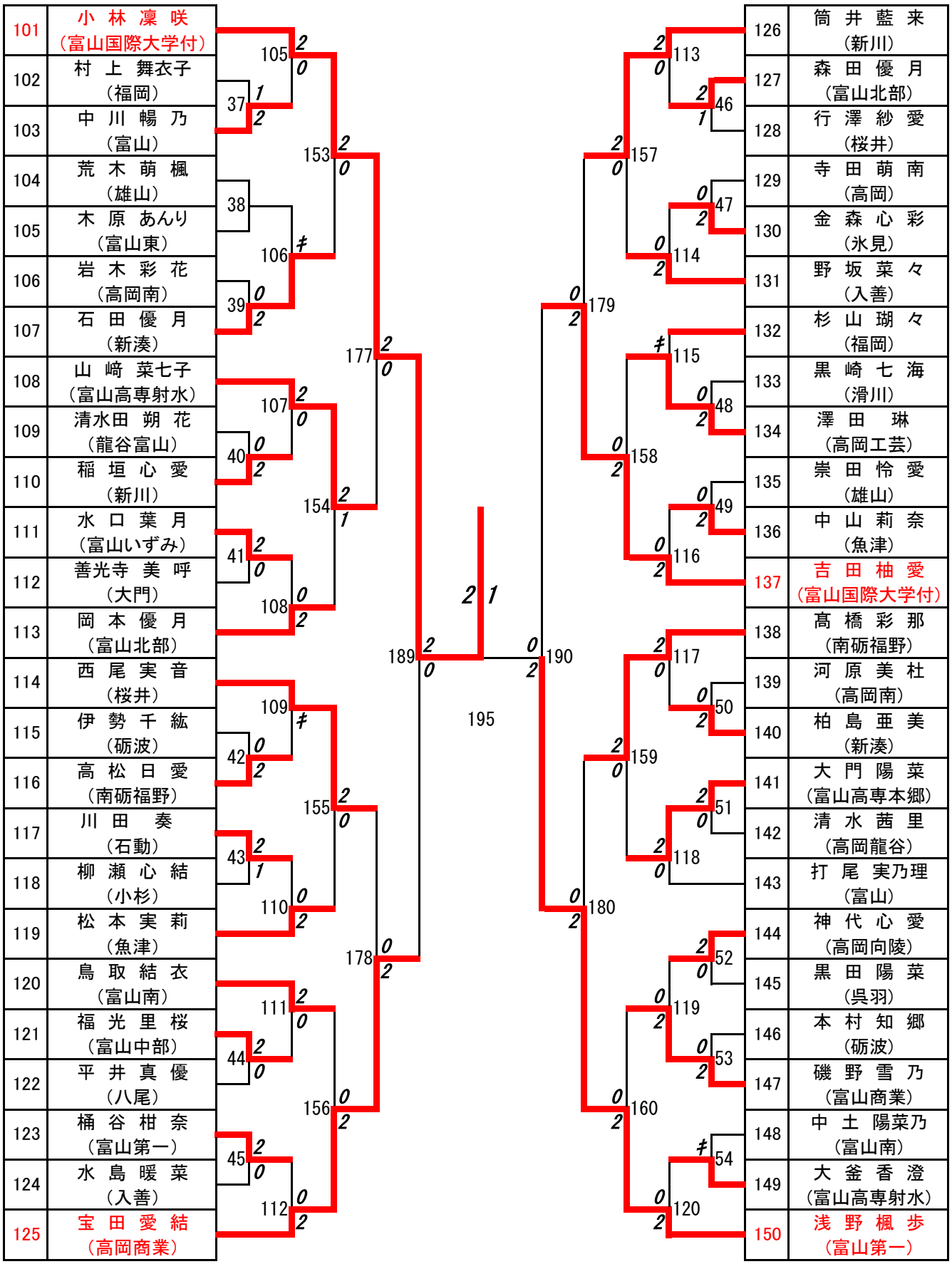
101 小林凛咲（富山国際大学付）
102 村上舞衣子（福岡）
103 中川暢乃（富山）
104 荒木萌楓（雄山）
105 木原あんり（富山東）
106 岩木彩花（高岡南）
107 石田優月（新湊）
108 山﨑菜七子（富山高専射水）
109 清水田朔花（龍谷富山）
110 稲垣心愛（新川）
111 水口葉月（富山いずみ）
112 善光寺美呼（大門）
113 岡本優月（富山北部）
114 西尾実音（桜井）
115 伊勢千紘（砺波）
116 高松日愛（南砺福野）
117 川田奏（石動）
118 柳瀬心結（小杉）
119 松本実莉（魚津）
120 鳥取結衣（富山南）
121 福光里桜（富山中部）
122 平井真優（八尾）
123 桶谷柑奈（富山第一）
124 水島暖菜（入善）
125 宝田愛結（高岡商業）
126 筒井藍来（新川）
127 森田優月（富山北部）
128 行澤紗愛（桜井）
129 寺田萌南（高岡）
130 金森心彩（氷見）
131 野坂菜々（入善）
132 杉山瑚々（福岡）
133 黒崎七海（滑川）
134 澤田琳（高岡工芸）
135 崇田怜愛（雄山）
136 中山莉奈（魚津）
137 吉田柚愛（富山国際大学付）
138 髙橋彩那（南砺福野）
139 河原美杜（高岡南）
140 柏島亜美（新湊）
141 大門陽菜（富山高専本郷）
142 清水茜里（高岡龍谷）
143 打尾実乃理（富山）
144 神代心愛（高岡向陵）
145 黒田陽菜（呉羽）
146 本村知郷（砺波）
147 磯野雪乃（富山商業）
148 中土陽菜乃（富山南）
149 大釜香澄（富山高専射水）
150 浅野楓歩（富山第一）
105 106 107 108 109 110 111 112
37 38 39 40 41 42 43 44 45
153 154 155 156
177 178
189
195
190
179 180
157 158 159 160
113 114 115 116 117 118 119 120
46 47 48 49 50 51 52 53 54

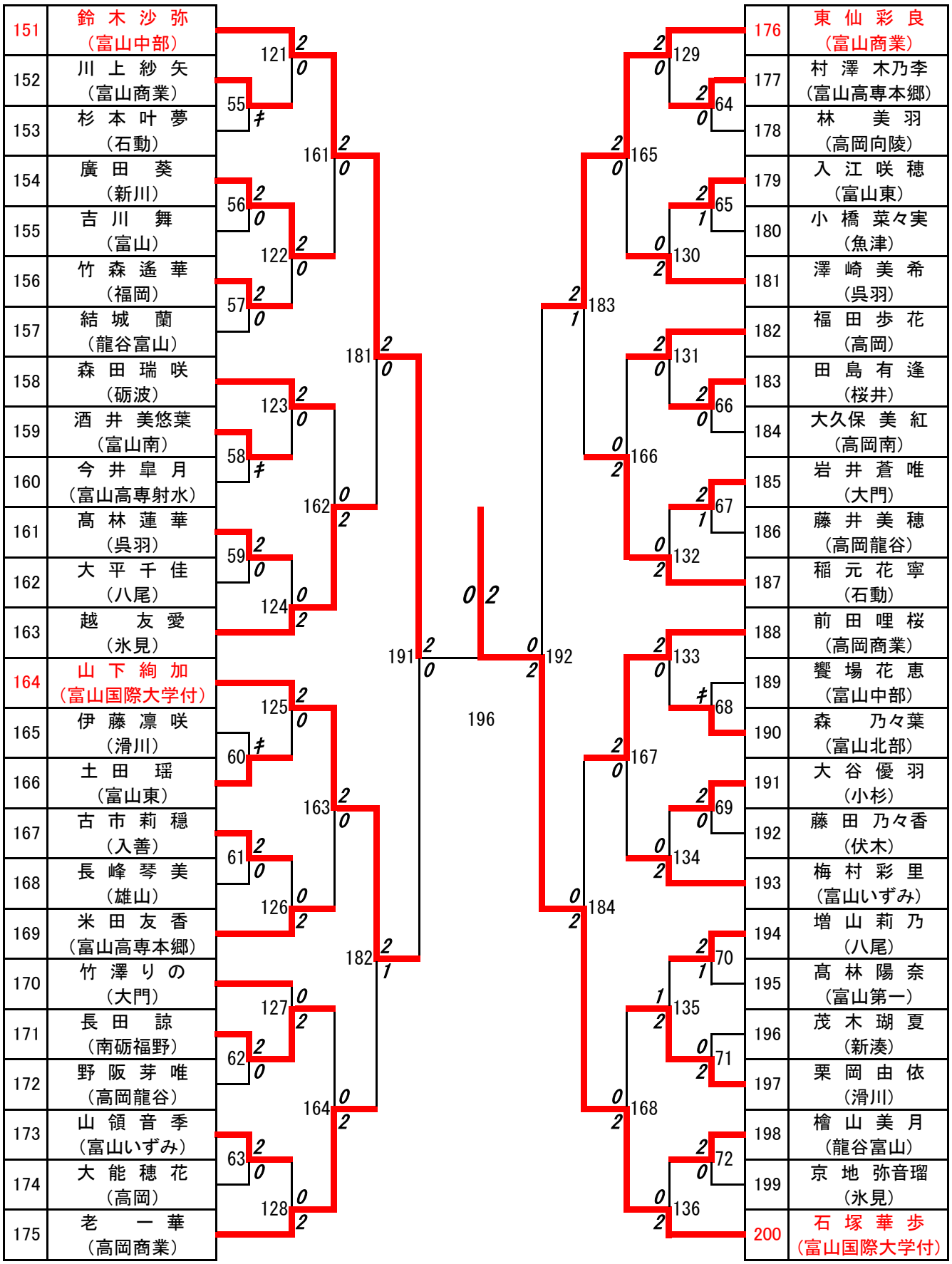

決勝戦：安村紗来（富山国際大学付） 2 対 0 石塚華歩（富山国際大学付）

３位決定戦：芝田沙来（富山国際大学付） 2 対 1 小林凛咲（富山国際大学付）