令和８年度　富山県高等学校総合体育大会
第77回　富山県高等学校バドミントン選手権大会
兼第77回 全国高等学校バドミントン選手権大会県予選会
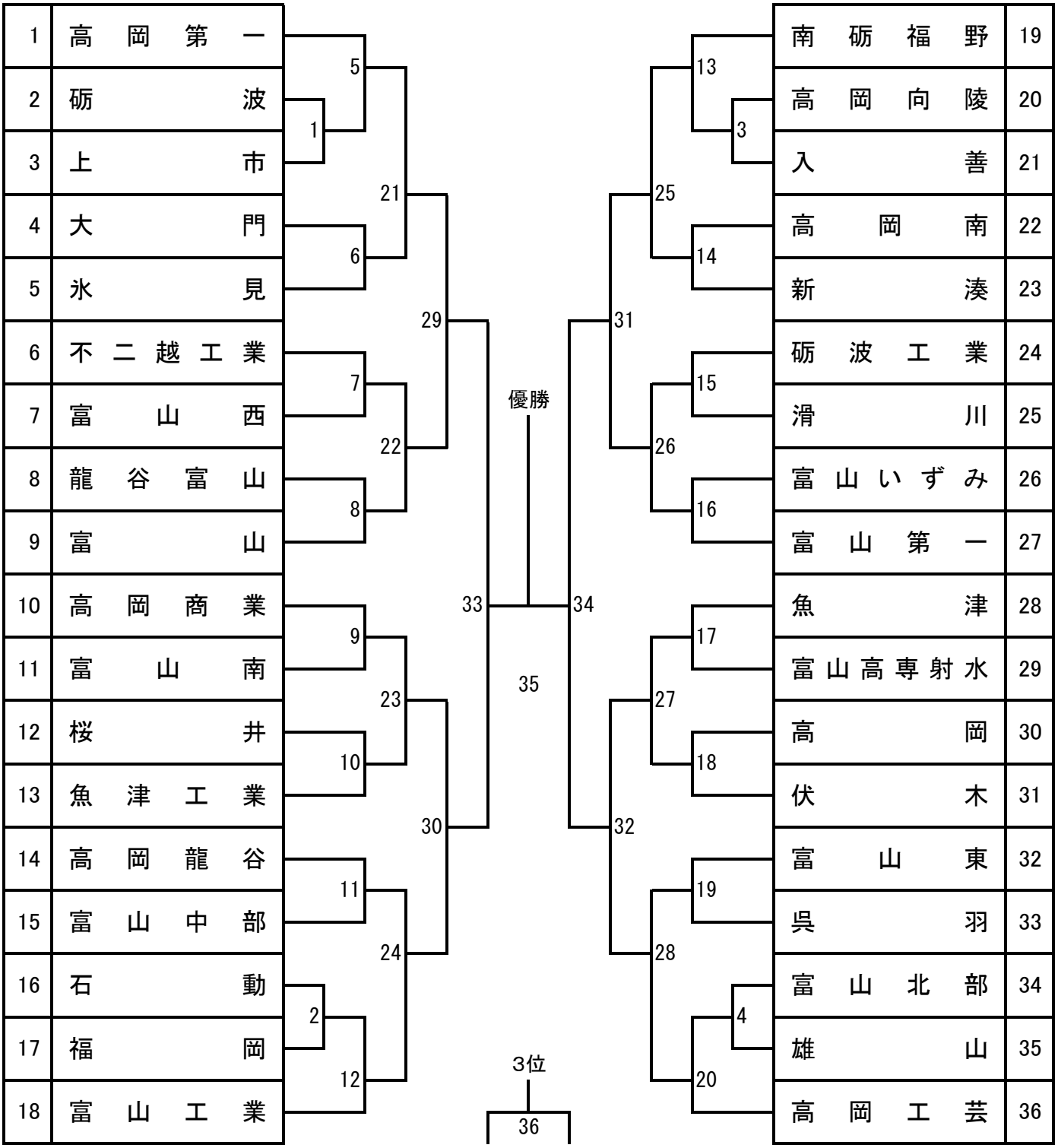
《学校対抗部　男子》