令和8年度富山県高等学校バドミントン選手権大会

個人対抗女子シングルスＡブロック

1	安 村 紗 来（富山国際大学付）
2	小 柴 愛 子（富山南）
3	中 山 和 奏（石動）
4	安 田 彩 乃（片山学園）
5	結 城 蘭（龍谷富山）
6	小 橋 菜々実（魚津）
7	辻 村 皐（高岡龍谷）
8	岩 田 紗 葵（入善）
9	吉 田 咲 空（伏木）
10	友 部 来 望（砺波）
11	細 田 好 華（桜井）
12	佐 藤 祐 歩（富山中部）
13	般 若 千 尋（新湊）
14	山 田 愛桜衣（高岡南）
15	山 口 愛 咲（富山）
16	髙 林 蓮 華（呉羽）
17	和 泉 黎 音（高岡工芸）
18	山 中 日 菜（八尾）
19	土 居 穂乃果（富山北部）
20	浅 野 楓 歩（富山第一）
21	山 﨑 亜 綺（大門）
22	米 田 友 香（富山高専本郷）
23	服 部 由 彩（雄山）
24	崇 田 穂 香（新川）
25	廣 田 雅（富山商業）

26	本 江 蒼（富山商業）
27	加 納 永 愛（高岡南）
28	松 井 愛 純（富山北部）
29	鹿 島 寧（桜井）
30	丹 羽 悠 月（南砺福野）
31	守 山 色 葉（富山南）
32	林 ひかり（雄山）
33	梅 村 彩 里（富山いずみ）
34	佐 伯 美 緒（富山高専射水）
35	野 坂 菜 々（入善）
36	横 田 紗 和（片山学園）
37	筒 井 藍 来（新川）
38	老 一 華（高岡商業）
39	宮 前 心の和（滑川）
40	竹 森 遙 華（福岡）
41	中 浦 晶 菜（氷見）
42	中 島 悠 愛（石動）
43	澤 崎 美 希（呉羽）
44	神 代 心 愛（高岡向陵）
45	平 瀬 陽 葵（高岡）
46	宮 崎 満里奈（富山）
47	河 内 里 佳（富山第一）
48	野 阪 芽 唯（高岡龍谷）
49	青 見 咲 希（富山国際大学付）

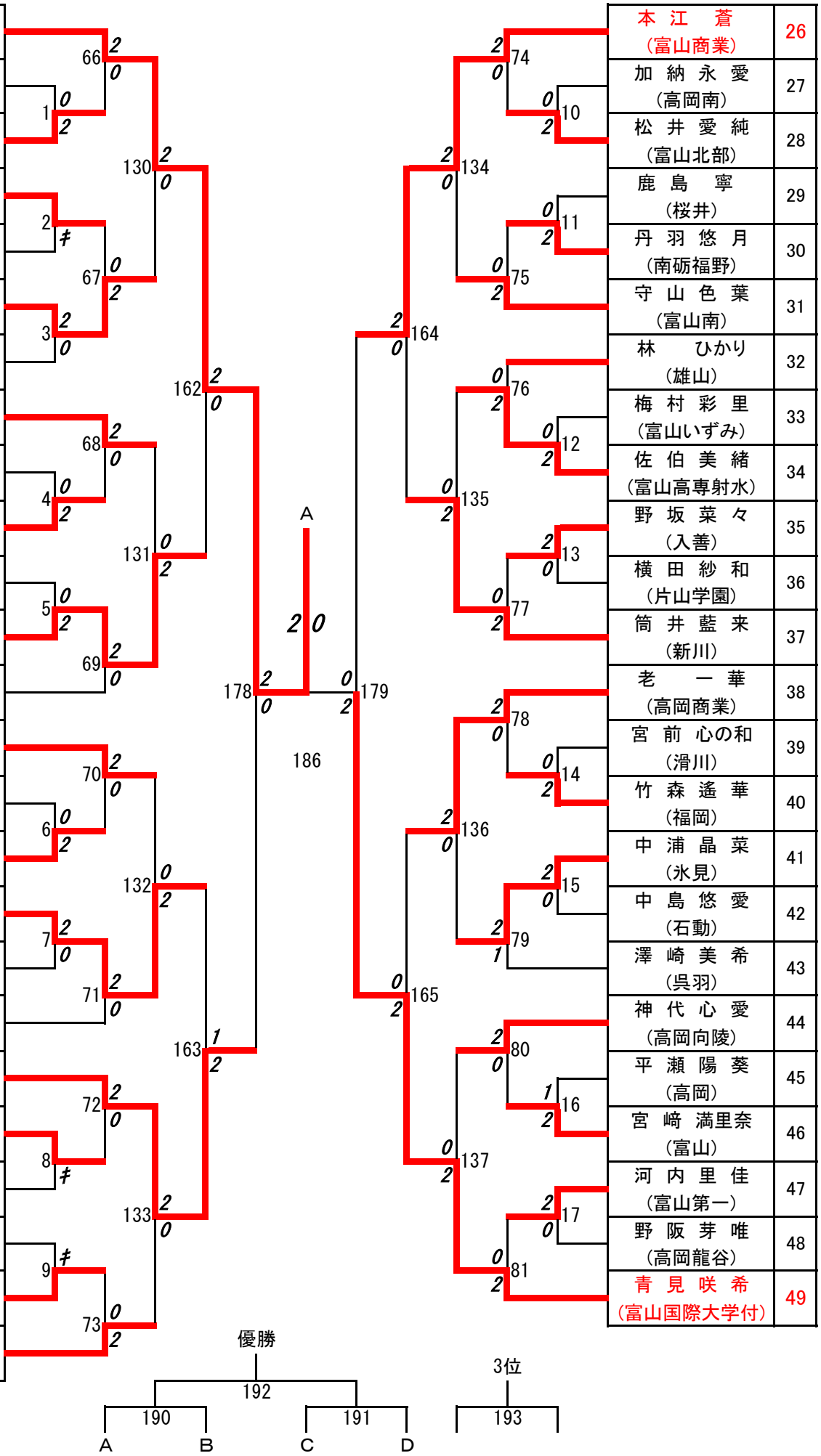

令和8年度富山県高等学校バドミントン選手権大会

個人対抗女子シングルスＢブロック

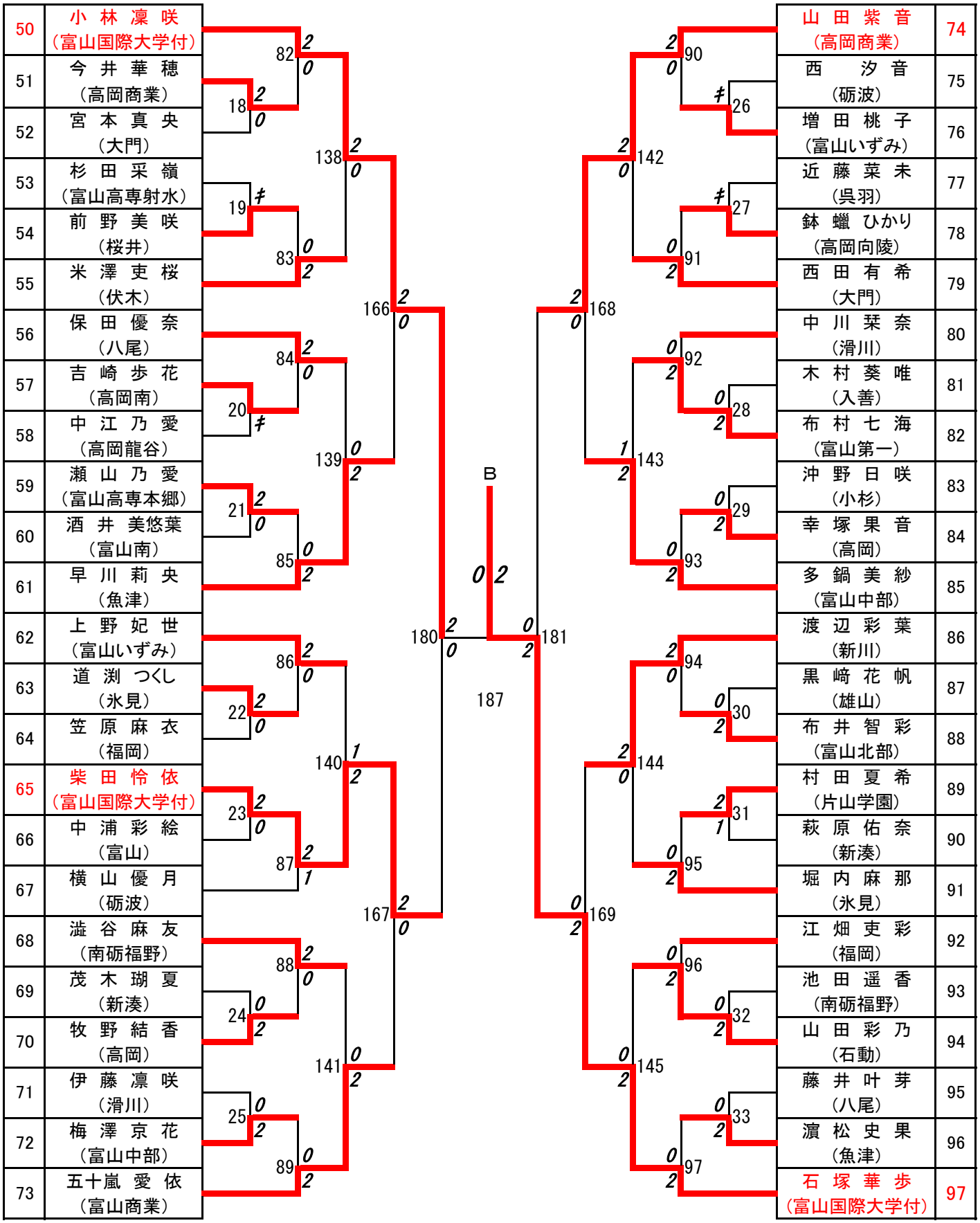

令和8年度富山県高等学校バドミントン選手権大会

個人対抗女子シングルスＣブロック

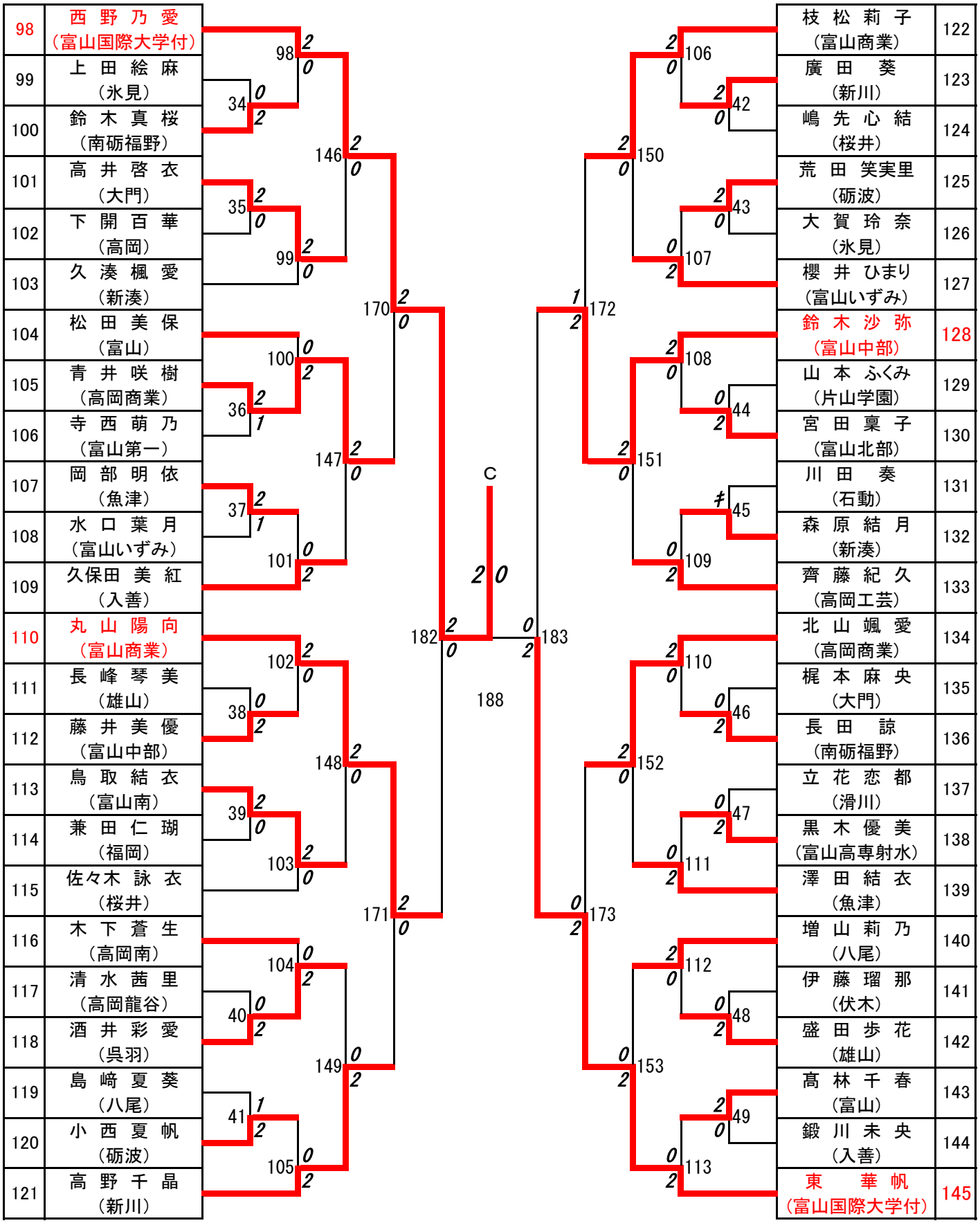

令和8年度富山県高等学校バドミントン選手権大会

個人対抗女子シングルスＤブロック

146	萩 中 陽 愛	（富山国際大学付）
147	開 發 千 尋	（高岡）
148	村 上 舞衣子	（福岡）
149	今 川 絢 寧	（富山南）
150	澤 田 琳	（高岡工芸）
151	嶋 心 海	（高岡南）
152	稲 場 愛 琉	（片山学園）
153	長谷川 煌	（新湊）
154	鉢 蠟 凛 子	（高岡向陵）
155	福 光 里 桜	（富山中部）
156	元 智 咲 良	（富山第一）
157	伊 尾 心 音	（呉羽）
158	越 友 愛	（氷見）
159	津 田 雪 乃	（小杉）
160	西 明日加	（富山北部）
161	長谷川 琉 衣	（高岡商業）
162	崇 田 怜 愛	（雄山）
163	平 想 逢	（高岡龍谷）
164	山 﨑 菜七子	（富山高専射水）
165	寺 﨑 陽 月	（入善）
166	黒 崎 七 海	（滑川）
167	砂土居 小 絢	（石動）
168	金 田 佳 愛	（伏木）
169	藤 山 夏 瑠	（富山商業）

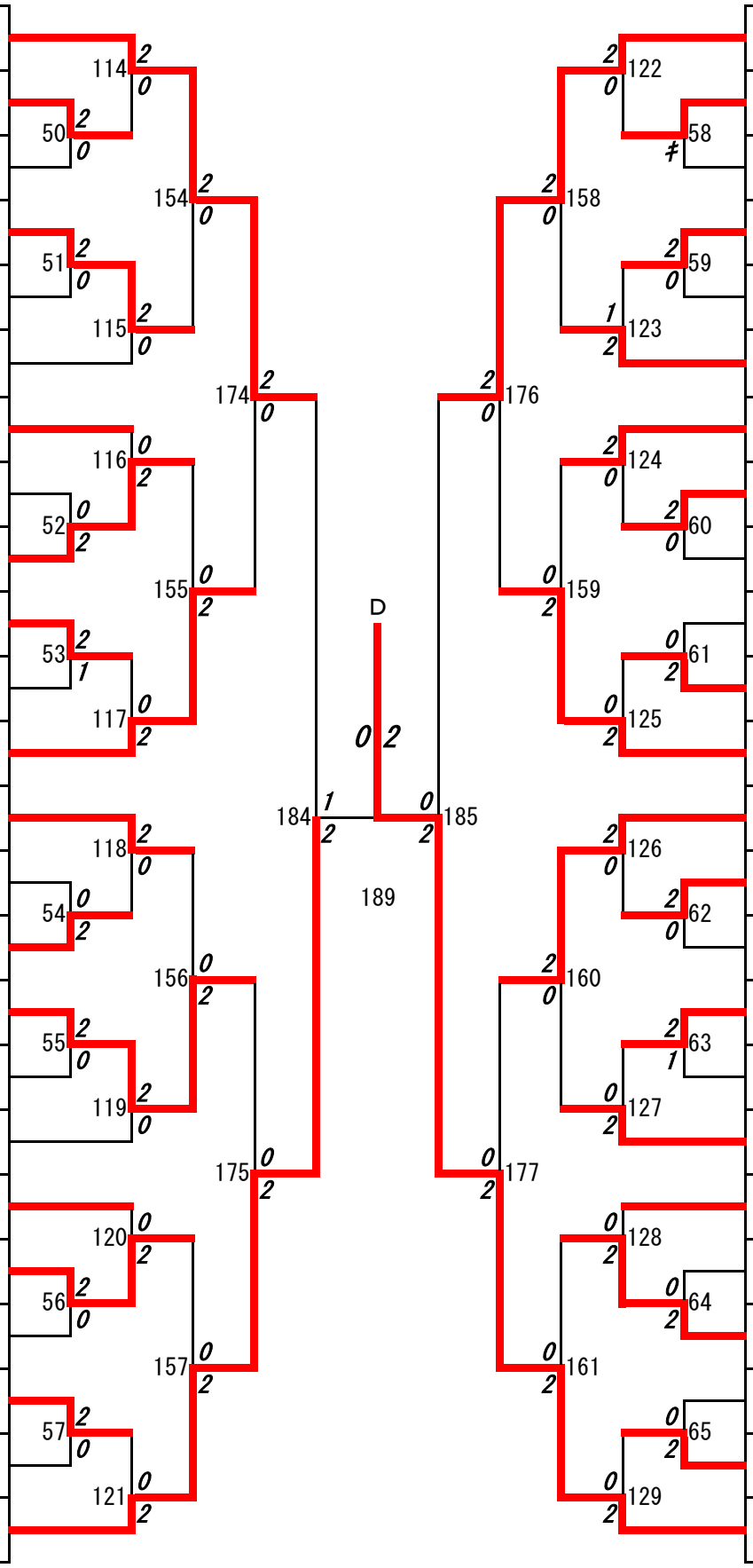

道 上 日 葵	（富山高専本郷）	170
前 田 芽 菜	（高岡龍谷）	171
河 瀬 彗	（呉羽）	172
高 松 日 愛	（南砺福野）	173
銅 子 愛怜奈	（高岡南）	174
福 田 歩 花	（高岡）	175
吉 野 心 結	（福岡）	176
浦 井 一 花	（富山いずみ）	177
胡 摩 姫 花	（大門）	178
岩 城 のぞみ	（滑川）	179
西 巻 秋美月	（富山南）	180
田 中 詩 音	（新川）	181
稲 元 花 寧	（石動）	182
紙 菜奈子	（魚津）	183
徳 道 天 音	（富山）	184
堀 愛 菜	（桜井）	185
島 﨑 夏 花	（八尾）	186
窪 城 さくら	（伏木）	187
中 斎 蒼 葉	（富山北部）	188
澤 田 江梨華	（砺波）	189
越 井 美 羽	（富山第一）	190
片 山 楓 子	（片山学園）	191
関 寧々果	（富山高専射水）	192
城 倉 涼 子	（富山国際大学付）	193