令和8年度富山県高等学校バドミントン選手権大会

個人対抗男子ダブルスＡブロック

1	金道和哉･金道琉真（高岡第一）
2	岩﨑勁･小塚翔太（高岡向陵）
3	二塚星杜･川波彪（新湊）
4	酒井雄都･品川陽紀（南砺福野）
5	川﨑天惺･岩本侑真（滑川）
6	中川海翔･石原爽太郎（富山高専本郷）
7	石田宥斗･宮本尚輝（富山いずみ）
8	上田連大･砂田隼佑（高岡龍谷）
9	渡辺陽也･土肥祐晟（龍谷富山）
10	扇原司･加藤大暉（桜井）
11	若林克哉･川口大和（伏木）
12	山元和士･河村嘉映（富山第一）
13	大屋颯汰･鈴木晴翔（富山東）
14	七澤麗仁･石橋奏杜（富山中部）
15	小幡浬久･開澤洸太（魚津工業）
16	中村柊太･四枚田哲平（富山高専射水）
17	山黒璃久･山田翔也（高岡第一）
18	灰田遥真･橋場瑠真（雄山）
19	東大峨･南颯人（大門）
20	竹内康次郎･宮本類斗（福岡）
21	中島竜聖･宍戸克成（富山工業）
22	中野渚斗･里崎悠（不二越工業）
23	池田俊太郎･上野悠月（高岡）
24	鈴木盛太･北島遼生（高岡工芸）
25	原田悠希･谷内田侑雅（富山北部）
26	瀬川倖乎･村瀬巧馬（富山）

27	髙﨑和寿･川上大輝（富山工業）
28	新村吉平･椎名貴秀（富山中部）
29	上野翔太･門島佳祐（高岡龍谷）
30	西尾友利･羽柴柚来（石動）
31	片桐悠･森腰大生（大門）
32	宮坂泰駕･大久保櫂斗（桜井）
33	北野陽彩･吉田結斗（高岡第一）
34	神野龍稀･筏井勘介（高岡向陵）
35	大鋸蒼磨･河村明音（入善）
36	増山乗観･北田健翔（呉羽）
37	前田光翔･西川統（高岡南）
38	飯塚祐大･黒川大気（富山いずみ）
39	利木奏･中川智樹（新湊）
40	川田榛･松井駿汰（高岡商業）
41	袋布大瑛･池田潤紀（富山南）
42	高谷栞苑･村岡瑛士郎（砺波工業）
43	坂本遼太･中嶋想（氷見）
44	西田俊輔･高田真乃介（南砺福野）
45	村上蒼輔･高見悠希（富山北部）
46	長島勇太･林知輝（高岡）
47	江刺瑚虎･鍋田眞吾（砺波）
48	髙橋俊伍･山縣柊人（魚津）
49	種田悠吾･森井琥生（雄山）
50	永井空･大澤羽琉（富山東）
51	友野翔矢･牧大馳（富山）
52	河合陸空･河合勇真（高岡工芸）

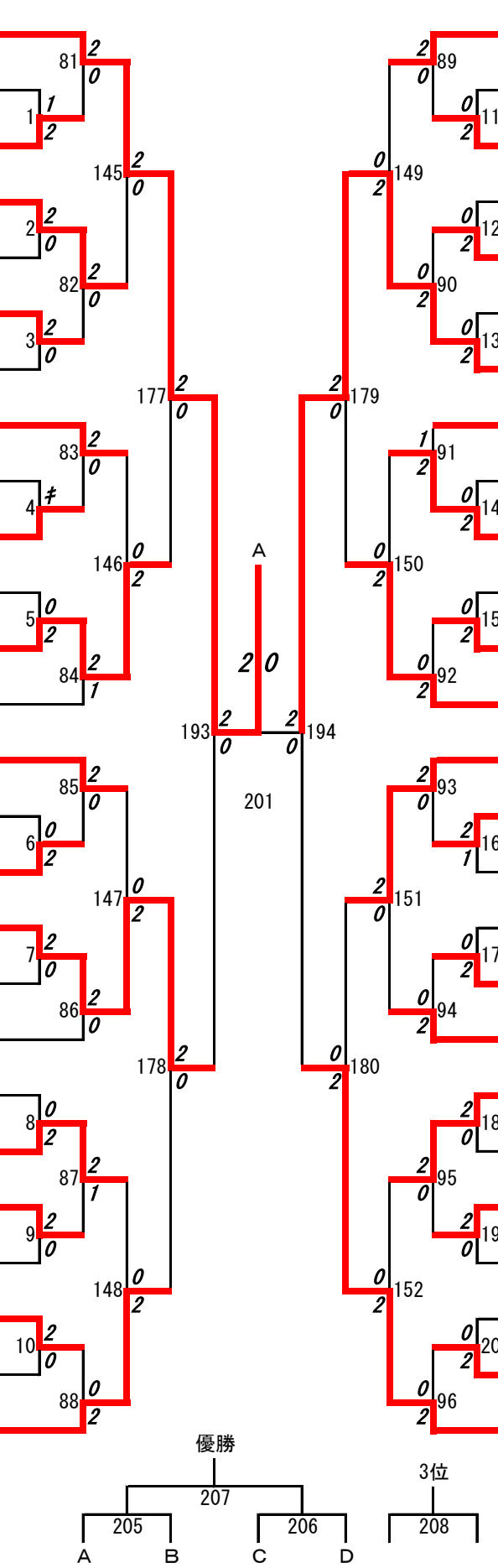

令和8年度富山県高等学校バドミントン選手権大会

個人対抗男子ダブルスＢブロック

53	澤野友哉･水野太陽（高岡第一）	79	内田新大･松嶋葵生（富山工業）
54	澤崎瑛大･平井仁（伏木）	80	森井崇太･谷井杏輔（呉羽）
55	髙田勇昇･盛田陸琥（富山第一）	81	小橋勝太郎･牧田悠（福岡）
56	杉本翼･中島昭翔（南砺福野）	82	吉﨑玲音･中平陸久（魚津工業）
57	坂林白琥茉･長田大志（龍谷富山）	83	今井柊吾･中川陽仁（大門）
58	吉田蓮･林颯茉（不二越工業）	84	但田聡佑･嶋﨑天琉（砺波工業）
59	稲垣徠斗･谷口耀太（滑川）	85	西井勇人･茂路陽向（氷見）
60	藤森遼磨･森木雅紀（石動）	86	衞優斗･髙木滉介（伏木）
61	林巧真･魚躬叶羽（高岡）	87	金原優太･松嶋碧士（富山中部）
62	大橋勇豪･宮崎志音（富山北部）	88	北村惇･山﨑俊輔（富山高専本郷）
63	吉澤秀真･黒川大斗（新湊）	89	竹田健人･長谷川蓮（高岡工芸）
64	木下慧大･小竹遼太郎（富山いずみ）	90	中条玲･保東蒼馬（富山）
65	中村スティーバン･黒部瑛大（入善）	91	石筒大翔･安田善（不二越工業）
66	杉浦拓海･澤谷健心（福岡）	92	永井海翔･森井一斗（富山第一）
67	吉井悠希斗･山田航太郎（砺波）	93	小川陸･田嶋翔大（富山東）
68	川辺雄慎･浅野倫太郎（高岡向陵）	94	由井達也･林叶稀（雄山）
69	水島都琶･船屋椋聖（桜井）	95	竹岸拓海･井田悠月（富山西）
70	伊藤俐久･藤樫歩輝（魚津工業）	96	角島巧望･堀田大統（龍谷富山）
71	桶谷拓冬･安藤健志（呉羽）	97	江本圭佑･谷口遼成（富山南）
72	高田輝･中谷日飛（砺波工業）	98	松井大地･新山琉偉（砺波）
73	髙木健介･石﨑海翔（魚津）	99	南龍我･安念優斗（高岡龍谷）
74	西中郁弥･藤田恵介（上市）	100	高嶋陸至･立浪結人（高岡南）
75	小熊葦央･江川揮月（高岡南）	101	前川凌太朗･福谷光希（魚津）
76	久保魅士･能松諒（氷見）	102	中谷孝高･海原天翔（入善）
77	田嶋翔恩･四辻佑輝（富山南）	103	高橋新･吉田湊士（石動）
78	浦田悠生･山田秀虎（高岡商業）	104	鎌田大志･豊田一平（高岡第一）

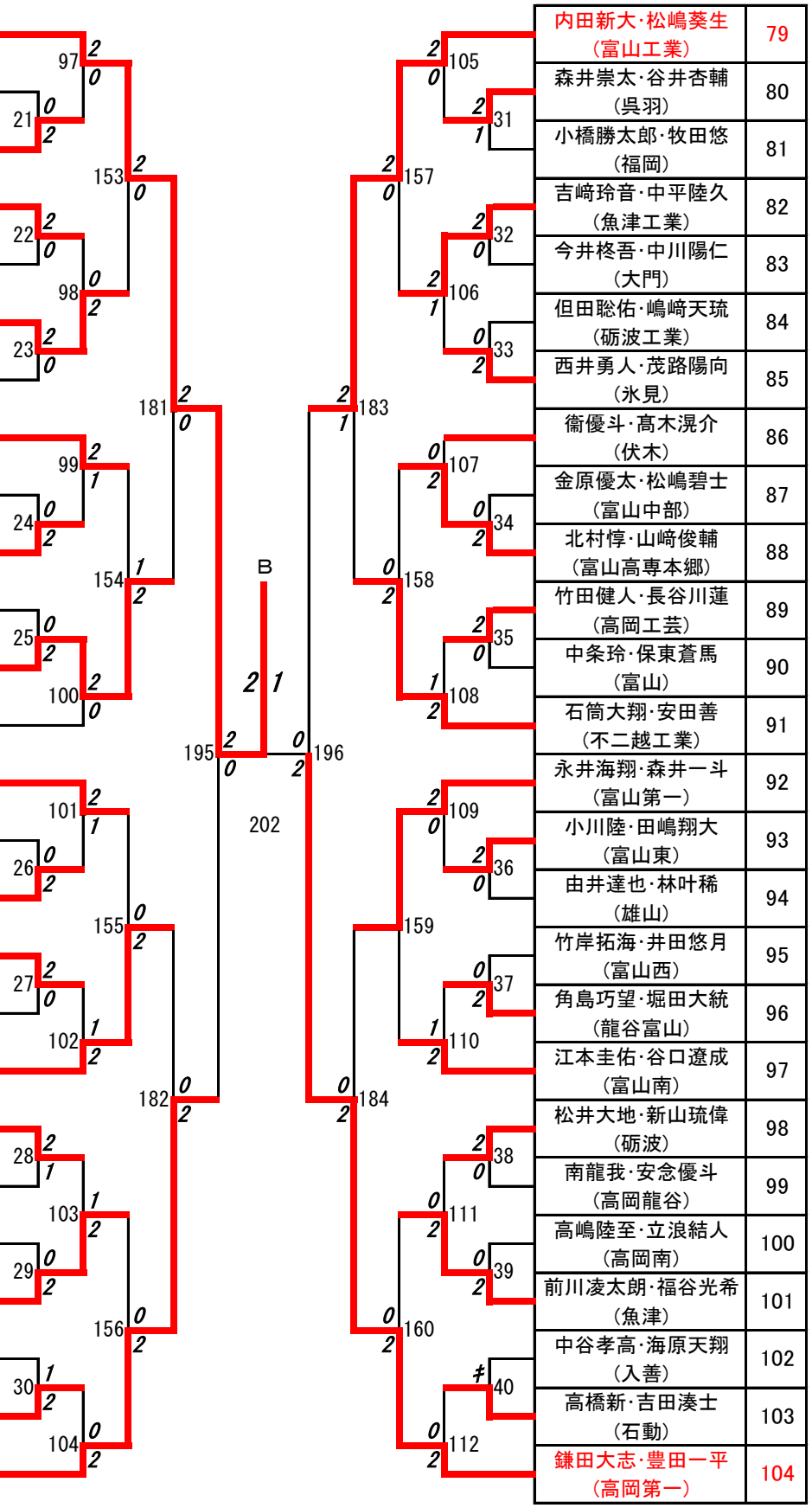

令和8年度富山県高等学校バドミントン選手権大会

個人対抗男子ダブルスＣブロック

105	三石草太･高尾壮介（高岡第一）
106	永野耀晟･的場颯汰（大門）
107	平野陽斗･久保真剛（高岡）
108	利光将鷹･山根悠蒼（龍谷富山）
109	本間匠剛･東軒壮宏（福岡）
110	須貝瑛太･宮田稜功（魚津）
111	中田裕翔･伍嶋琉惺（富山第一）
112	永田郁人･川田瑞稀（砺波工業）
113	河越結心･柊平駿哉（新湊）
114	髙嶋冬芽･山城真桜（不二越工業）
115	酒井海翔･永森海琉（呉羽）
116	牧野総司･住田悠輝（富山中部）
117	砂原弘樹･蔵野皓亮（滑川）
118	柿木原悠介･横田啓太（富山）
119	向谷内瑛太･竹内翔真（氷見）
120	牧野陽大･袋布晴生（富山いずみ）
121	金谷陽向･岩木涼太（高岡龍谷）
122	美濃明歩･森口詠太（富山南）
123	山田雄也･明法寺響（高岡南）
124	則島拓海･増岡圭吾（石動）
125	高田恭佑･才智琶丘（富山東）
126	大平唯人･麻柄汰起（富山北部）
127	大﨑凌駕･木下修太郎（高岡工芸）
128	億田蒼人･上原僚介（桜井）
129	中村理人･安居倖希（雄山）
130	澤端蓮･日下智裕（富山工業）

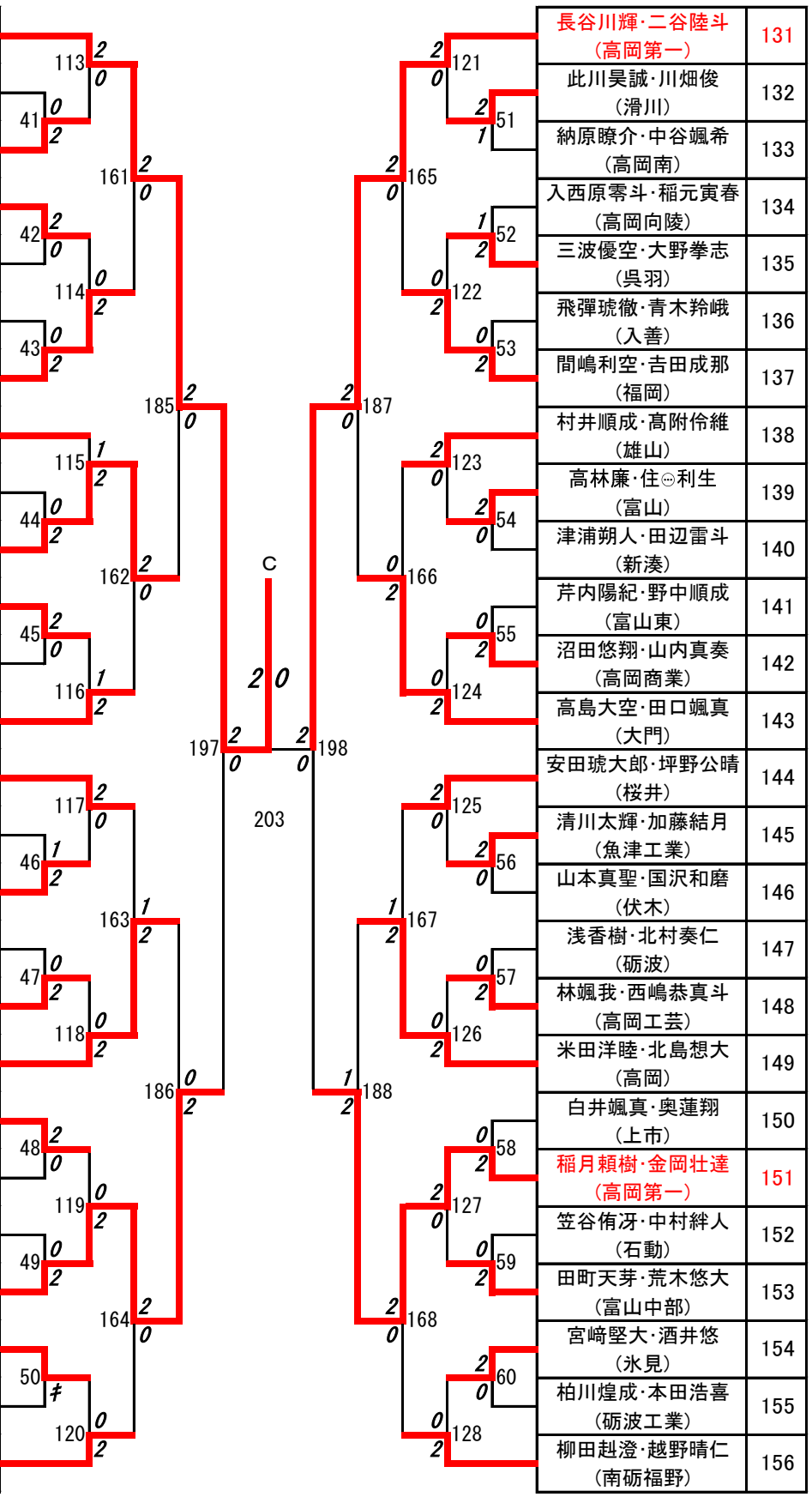

131	長谷川輝･二谷陸斗（高岡第一）
132	此川昊誠･川畑俊（滑川）
133	納原瞭介･中谷颯希（高岡南）
134	入西原零斗･稲元寅春（高岡向陵）
135	三波優空･大野拳志（呉羽）
136	飛彈琥徹･青木羚峨（入善）
137	間嶋利空･吉田成那（福岡）
138	村井順成･髙附伶維（雄山）
139	高林廉･住㊀利生（富山）
140	津浦朔人･田辺雷斗（新湊）
141	芹内陽紀･野中順成（富山東）
142	沼田悠翔･山内真奏（高岡商業）
143	高島大空･田口颯真（大門）
144	安田琥大郎･坪野公晴（桜井）
145	清川太輝･加藤結月（魚津工業）
146	山本真聖･国沢和磨（伏木）
147	浅香樹･北村奏仁（砺波）
148	林颯我･西嶋恭真斗（高岡工芸）
149	米田洋睦･北島想大（高岡）
150	白井颯真･奥蓮翔（上市）
151	稲月頼樹･金岡壮達（高岡第一）
152	笠谷侑冴･中村絆人（石動）
153	田町天芽･荒木悠大（富山中部）
154	宮﨑堅大･酒井悠（氷見）
155	柏川煌成･本田浩喜（砺波工業）
156	柳田赳澄･越野晴仁（南砺福野）

令和8年度富山県高等学校バドミントン選手権大会

個人対抗男子ダブルスＤブロック

| | | |