第７６回富山県高等学校バドミントン選手権大会

女子個人対抗シングルス　Ａブロック

1	城　倉　涼　子（富山国際大付属）
2	廣　岡　柚　希（高岡）
3	澤　井　美　羽（高岡向陵）
4	小　林　桃　音（富山高専射水）
5	松　田　美　保（富山）
6	多　鍋　美　紗（富山中部）
7	竹　島　朋　花（八尾）
8	山　田　結　愛（高岡商業）
9	清　水　陽　菜（入善）
10	河　内　里　佳（富山第一）
11	中　斎　蒼　葉（富山北部）
12	山　﨑　亜　綺（大門）
13	山　田　彩　乃（石動）
14	田　中　里　侑（富山東）
15	山　手　柚　乃（富山いずみ）
16	平　　想　逢（高岡龍谷）
17	小　柴　愛　子（富山南）
18	西　田　汐里葉（滑川）
19	川　邉　　葵（南砺福野）
20	永　山　愛　琉（雄山）
21	有　馬　未　菜（魚津）
22	高　野　千　晶（新川）
23	西　　汐　音（砺波）
24	堀　田　実桜里（新湊）
25	東　　英里香（高岡南）

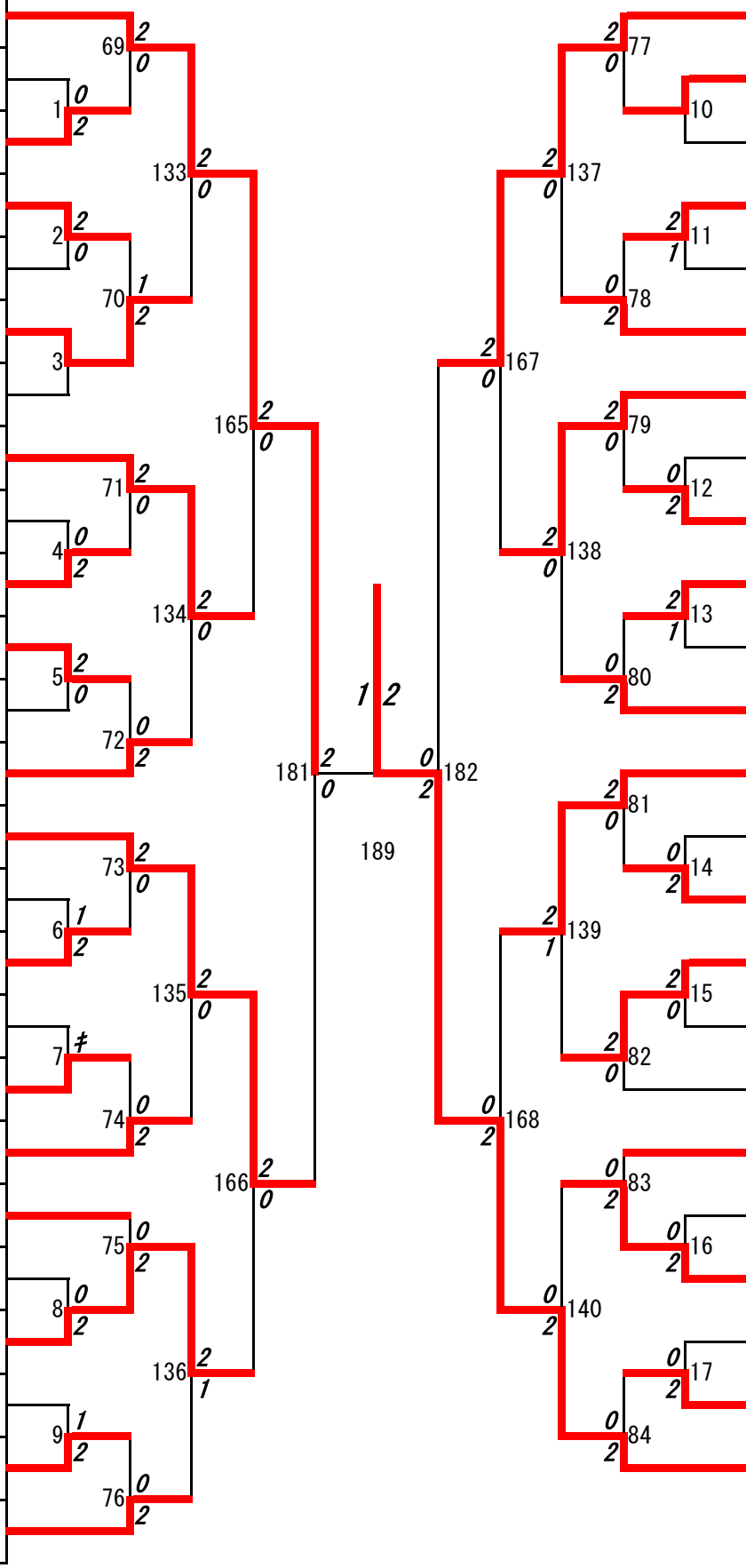

26	森　　さくら（富山国際大付属）
27	萩　原　万奈佳（南砺福野）
28	山　下　紗　羅（石動）
29	中　浦　彩　絵（富山）
30	梅　澤　京　花（富山中部）
31	畠　山　梨　央（砺波）
32	竹　内　　心（高岡向陵）
33	南　出　涼　夏（伏木）
34	川　口　明耶奈（呉羽）
35	布　村　七　海（富山第一）
36	泉　　菜乃葉（新川）
37	澤　田　沙　彩（不二越工業）
38	槇　谷　百　華（高岡）
39	宮　前　心の和（滑川）
40	吉　野　心　結（福岡）
41	細　田　眞　音（氷見）
42	四十万　結　月（桜井）
43	般　若　千　尋（新湊）
44	稲　場　愛　琉（片山学園）
45	堀　田　杏　奈（富山南）
46	山　崎　彩　名（富山いずみ）
47	銅　子　愛怜奈（高岡南）
48	盛　田　歩　花（雄山）
49	中　藤　結　菜（富山商業）

第７６回富山県高等学校バドミントン選手権大会

女子個人対抗シングルス　Ｂブロック

50	舛　田　優　羽 （富山国際大付属）
51	中　山　友　莉 （桜井）
52	小　沢　菜南実 （呉羽）
53	笹　倉　心　人 （富山）
54	松　井　愛　純 （富山北部）
55	吉　井　莉　緒 （魚津）
56	金　山　芽　生 （福岡）
57	平　田　愛　唯 （高岡南）
58	荒　田　笑実里 （砺波）
59	深　原　未　緒 （新湊）
60	山　本　ふくみ （片山学園）
61	和　泉　黎　音 （高岡工芸）
62	柿　本　咲　乃 （高岡商業）
63	中　戸　ひらり （氷見）
64	長谷川　眞　琴 （高岡）
65	越　井　美　羽 （富山第一）
66	髙　桑　千誉美 （富山東）
67	西　田　有　希 （大門）
68	松　倉　美　依 （入善）
69	米　田　惟　珠 （滑川）
70	林　　ひかり （雄山）
71	蜷　川　莉　那 （八尾）
72	黒　木　優　美 （富山高専射水）
73	藤　山　夏　瑠 （富山商業）

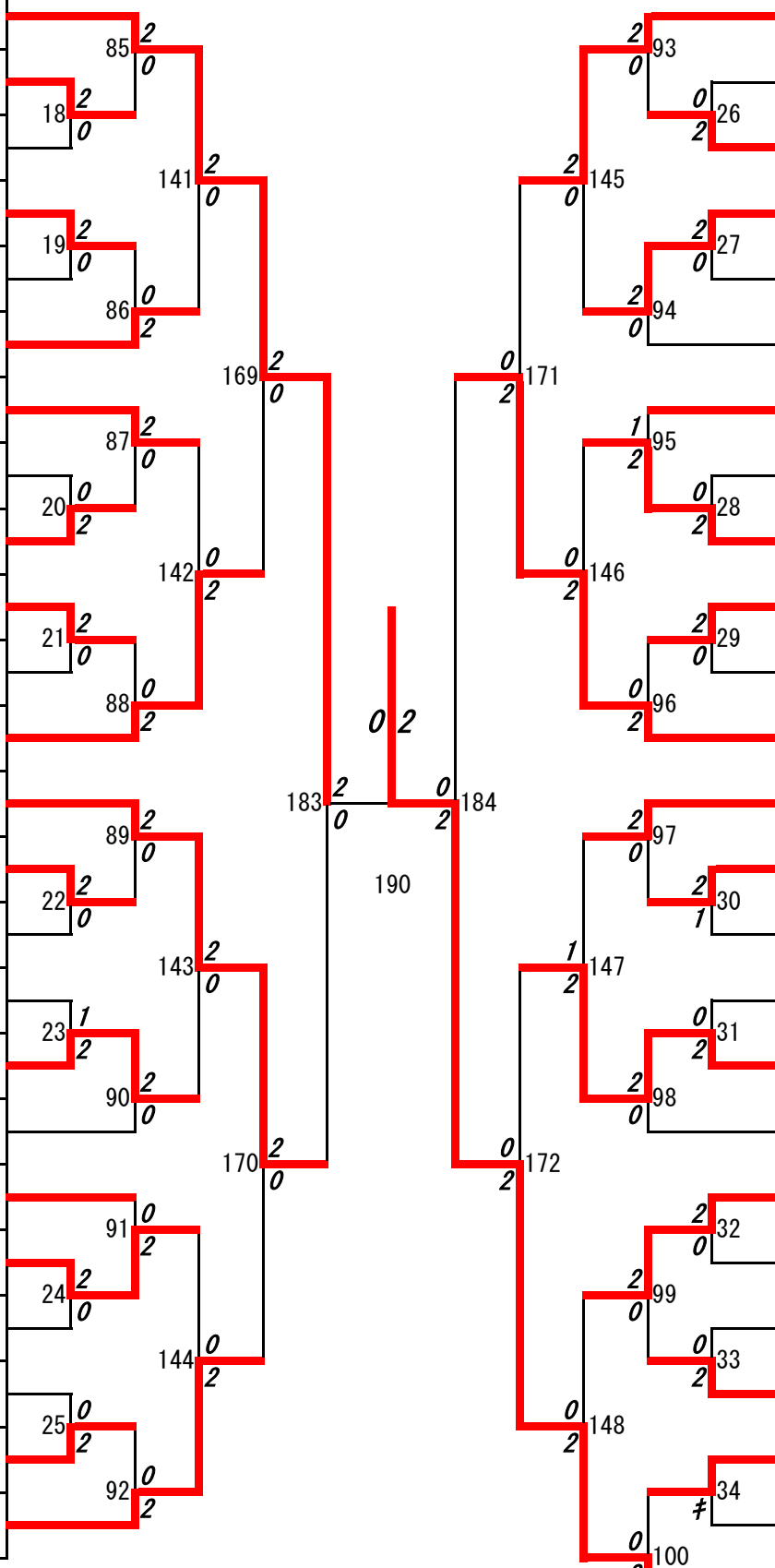

74	臼　井　かのん （富山高専射水）
75	吉　野　遥　月 （富山東）
76	佐　藤　虹　那 （入善）
77	今　川　絢　寧 （富山南）
78	伊　串　奏　舞 （魚津）
79	窪　城　さくら （伏木）
80	羽　生　小　雪 （呉羽）
81	神　田　彩　月 （富山いずみ）
82	沖　　一　愛 （氷見）
83	細　川　乃々夏 （富山北部）
84	大　法　紗　彩 （片山学園）
85	本　江　　蒼 （富山商業）
86	長谷川　琉　衣 （高岡商業）
87	桜　井　弥　羽 （高岡龍谷）
88	池　田　心莉愛 （石動）
89	和　田　弥　央 （八尾）
90	津　田　結　花 （高岡向陵）
91	西　嶋　心　悠 （桜井）
92	渡　辺　彩　葉 （新川）
93	松　島　明　未 （富山中部）
94	深　田　桃　花 （中央農業）
95	澁　谷　侑　芽 （南砺福野）
96	中　島　悠　花 （福岡）
97	梶　本　麻　央 （大門）
98	麻　生　梨　央 （富山国際大付属）

第７６回富山県高等学校バドミントン選手権大会

女子個人対抗シングルス　Ｃブロック

99	西　野　乃　愛（富山国際大付属）
100	北　条　珠　季（魚津）
101	横　田　紗　和（片山学園）
102	高　井　啓　衣（大門）
103	佐　土　舞　子（福岡）
104	中三川　莉　沙（呉羽）
105	中　島　悠　愛（石動）
106	石　山　愛　里（入善）
107	石　川　　凛（富山東）
108	青　井　咲　樹（高岡商業）
109	原　田　莉　子（伏木）
110	森　川　心　咲（不二越工業）
111	宮　崎　結　衣（滑川）
112	酒　井　絵　麻（富山第一）
113	中　山　希乃葉（富山南）
114	丹　羽　悠　月（南砺福野）
115	森　田　結　実（高岡）
116	堀　川　由　愛（高岡向陵）
117	筒　井　藍　来（新川）
118	山　田　愛桜衣（高岡南）
119	澤　田　江梨華（砺波）
120	樋　口　　南（高岡龍谷）
121	川　田　優　衣（桜井）
122	中　浦　晶　菜（氷見）
123	枝　松　莉　子（富山商業）

124	安　村　紗　来（富山国際大付属）
125	森　山　ゆ　り（富山第一）
126	老　田　星　歌（滑川）
127	葛　坂　音　愛（雄山）
128	太　田　結　子（富山中部）
129	丸　山　陽　向（富山商業）
130	村　田　夏　希（片山学園）
131	舟　山　　葵（富山いずみ）
132	齊　藤　紀　久（高岡工芸）
133	大　友　佳　奈（八尾）
134	針　山　未來乃（富山北部）
135	針　木　華　音（氷見）
136	山　田　紫　音（高岡商業）
137	久　湊　楓　愛（新湊）
138	崎　田　結　愛（南砺福野）
139	朽　木　輪　子（富山高専射水）
140	宮　崎　満里奈（富山）
141	髙　井　夕　奈（魚津）
142	土　田　絆　音（中央農業）
143	水　島　凛　子（桜井）
144	砂土居　小　絢（石動）
145	米　澤　朋　花（新川）
146	柗　山　凛　音（入善）
147	若　田　このみ（富山国際大付属）

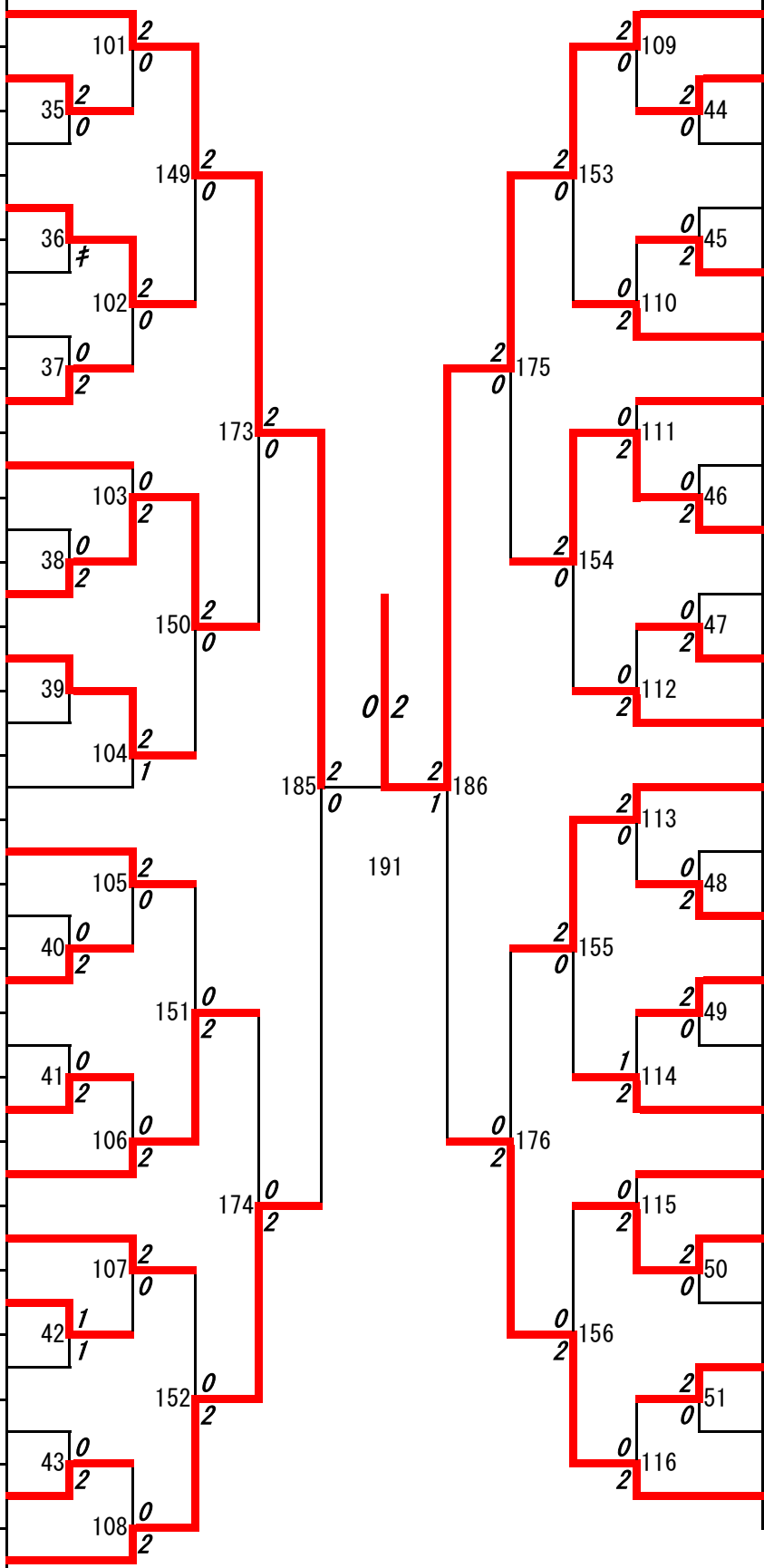

第７６回富山県高等学校バドミントン選手権大会

女子個人対抗シングルス　Ｄブロック

148	小　山　莉　央（富山国際大付属）
149	上　出　唯　月（富山いずみ）
150	山　下　優　珠（八尾）
151	村　上　桃　菜（富山東）
152	江　畑　吏　彩（福岡）
153	谷　口　真奈美（桜井）
154	青　山　和佳奈（富山）
155	朝　日　萌　華（新湊）
156	熊　野　奏　羽（魚津）
157	片　山　楓　子（片山学園）
158	西　野　心　優（雄山）
159	守　山　色　葉（富山南）
160	廣　田　　雅（富山商業）
161	小　林　莉　音（富山高専射水）
162	飯　田　倖　華（南砺福野）
163	水　木　菜　月（高岡向陵）
164	岩　上　真　大（高岡）
165	土　居　穂乃果（富山北部）
166	今　井　梨　緒（高岡龍谷）
167	青　木　心　暖（呉羽）
168	山　下　叶　芽（高岡南）
169	荒　治　優　那（大門）
170	中　川　綾　菜（砺波）
171	浅　野　里　颯（富山中部）

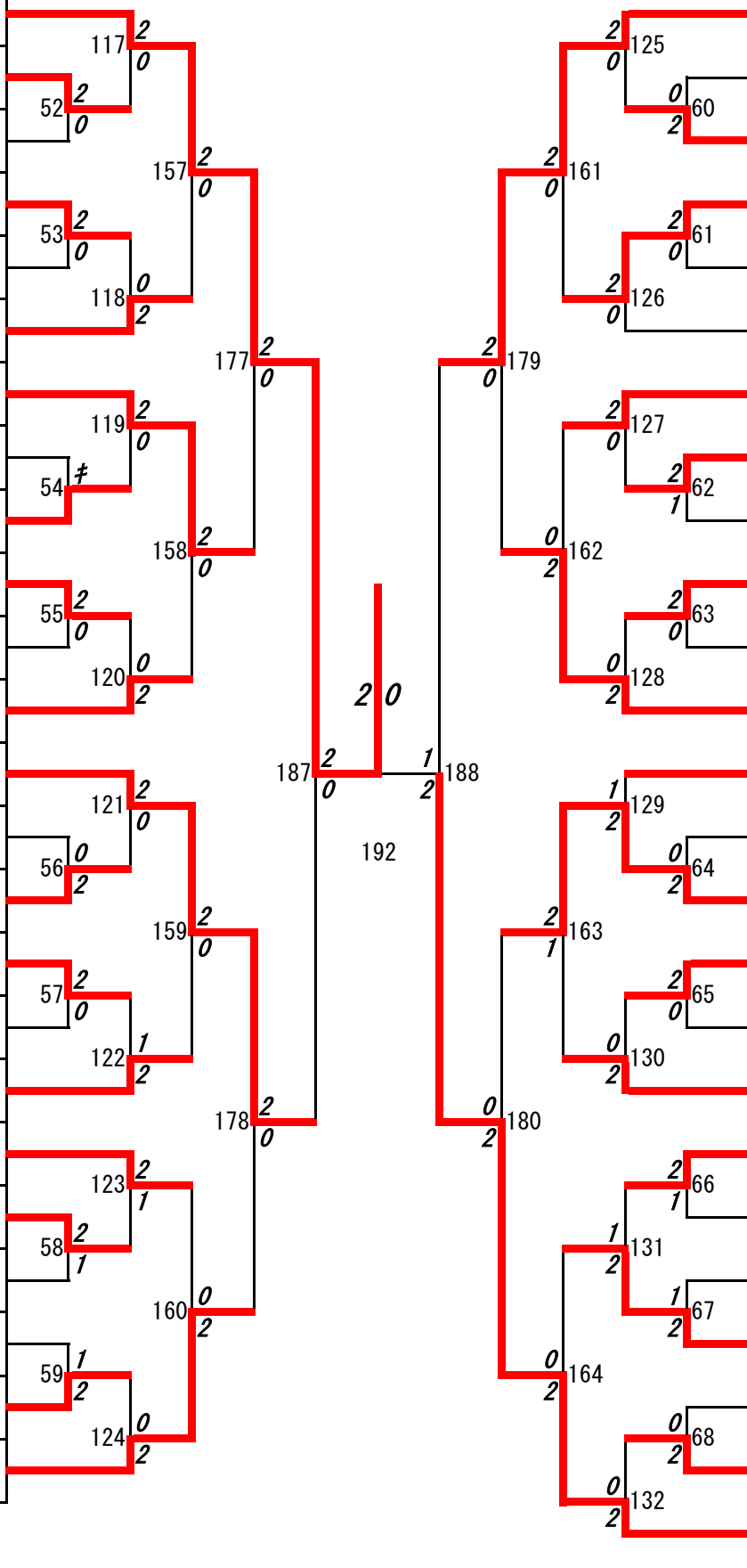

172	青　見　咲　希（富山国際大付属）
173	山　下　乃　愛（富山南）
174	竹　島　帆乃香（富山中部）
175	竹　岸　真　菜（氷見）
176	田　中　詩　音（新川）
177	平　野　詩　織（八尾）
178	中　野　京　佳（砺波）
179	米　澤　吏　桜（伏木）
180	和　島　千　尋（高岡南）
181	水　巻　　暖（福岡）
182	廣　瀬　叶　杏（滑川）
183	髙　木　帆　夏（高岡商業）
184	開　澤　茉奈美（富山東）
185	髙　田　愛　佳（高岡）
186	稲　元　花　寧（石動）
187	寺　西　萌　乃（富山第一）
188	小　林　柚　葉（入善）
189	上　野　妃　世（富山いずみ）
190	油　石　璃　子（大門）
191	五十嵐　美　怜（呉羽）
192	堀　田　萌衣里（新湊）
193	神　代　心　愛（高岡向陵）
194	髙　林　千　春（富山）
195	宮　田　稟　子（富山北部）
196	篠　村　夏　月（富山商業）

決勝戦：中藤結菜（富山商業）１ 対 ２ 安村紗来（富山国際大付属）

３位決定戦：麻生梨央（富山国際大付属）０ 対 ２ 小山莉央（富山国際大付属）