令和６年度 富山県高等学校新人大会バドミントン選手権大会
兼 第53回全国高等学校選抜バドミントン大会県予選会
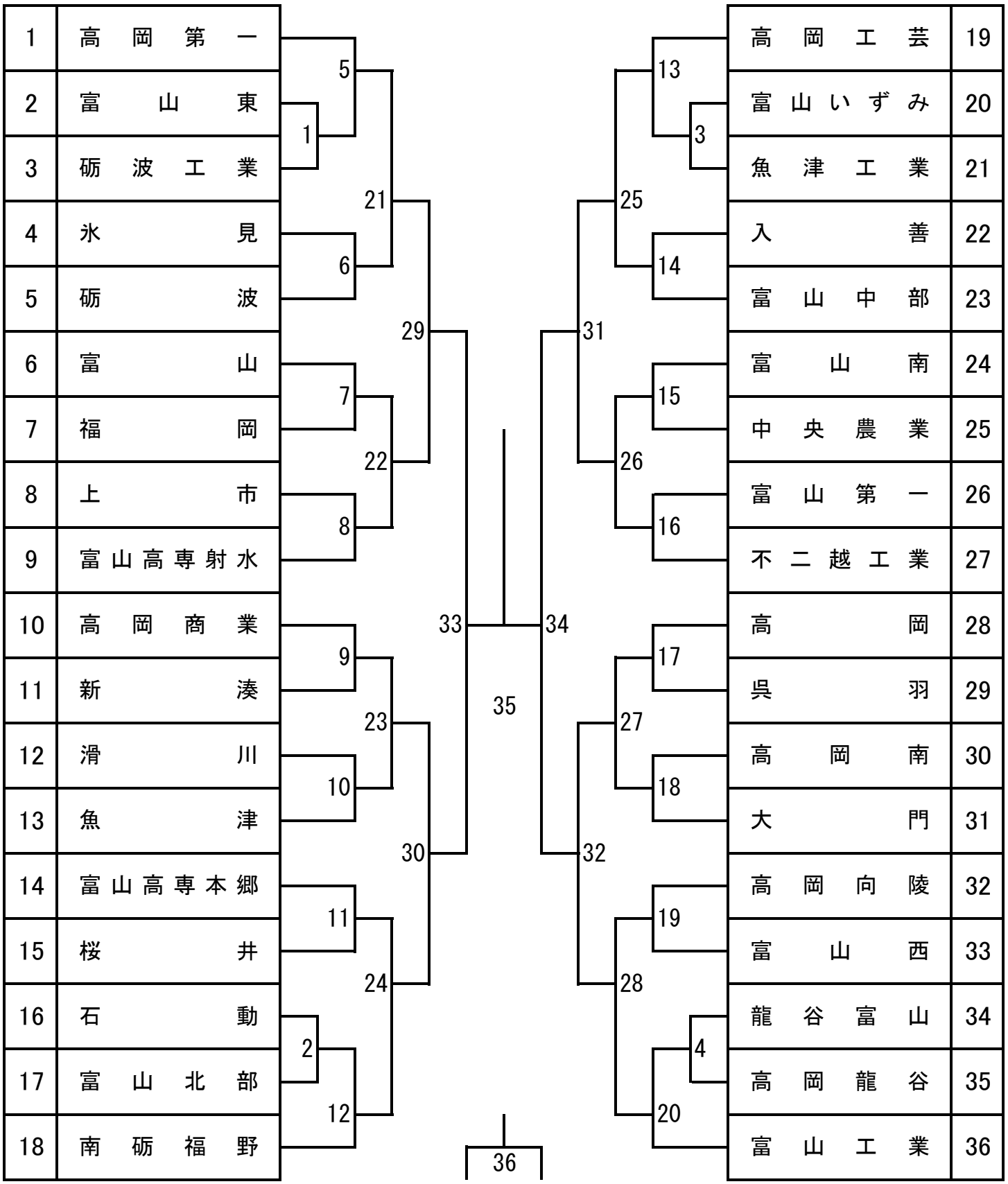
《男子学校対抗の部》