2023年度 県総体個人対抗男子シングルス

名前の赤色はベスト16

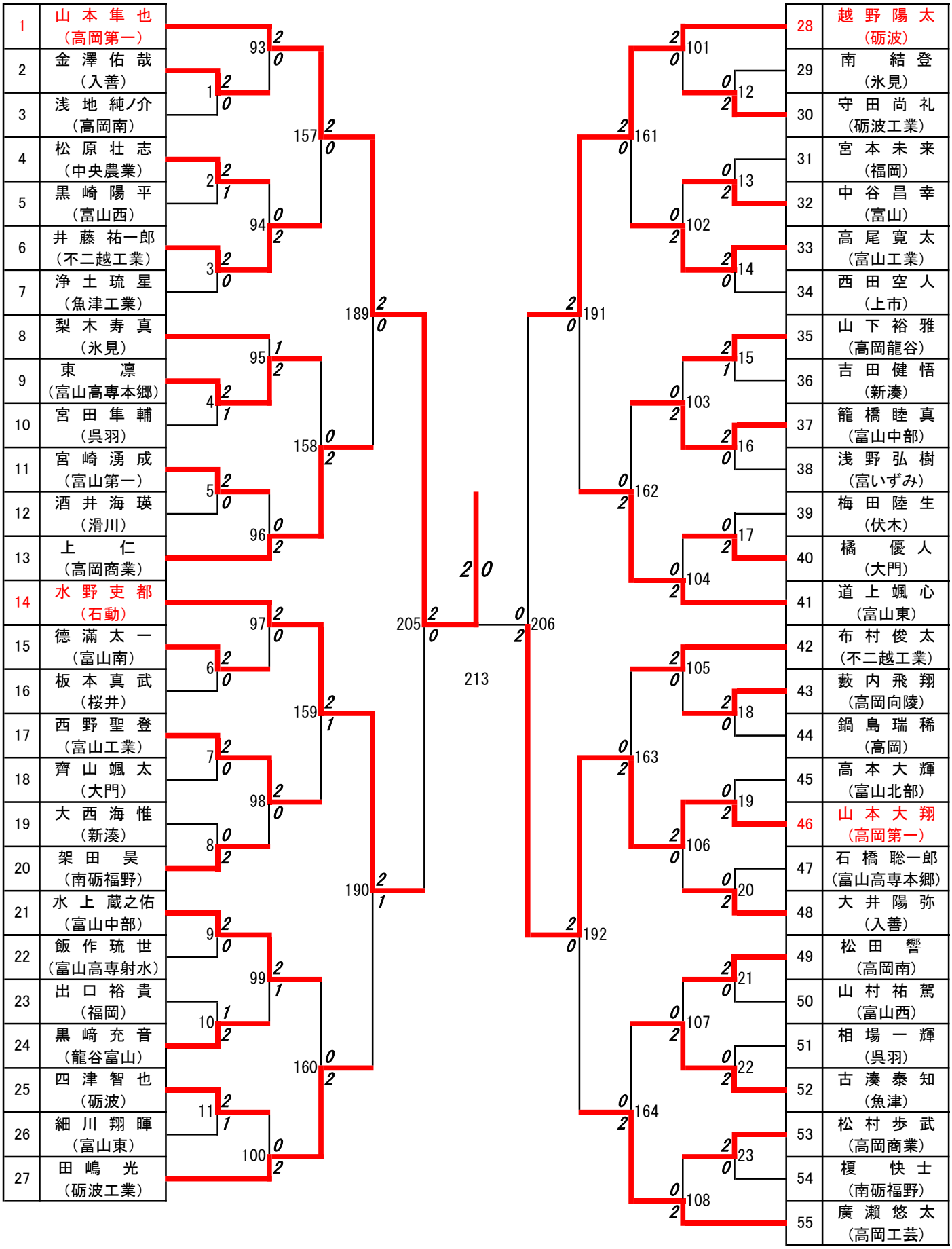

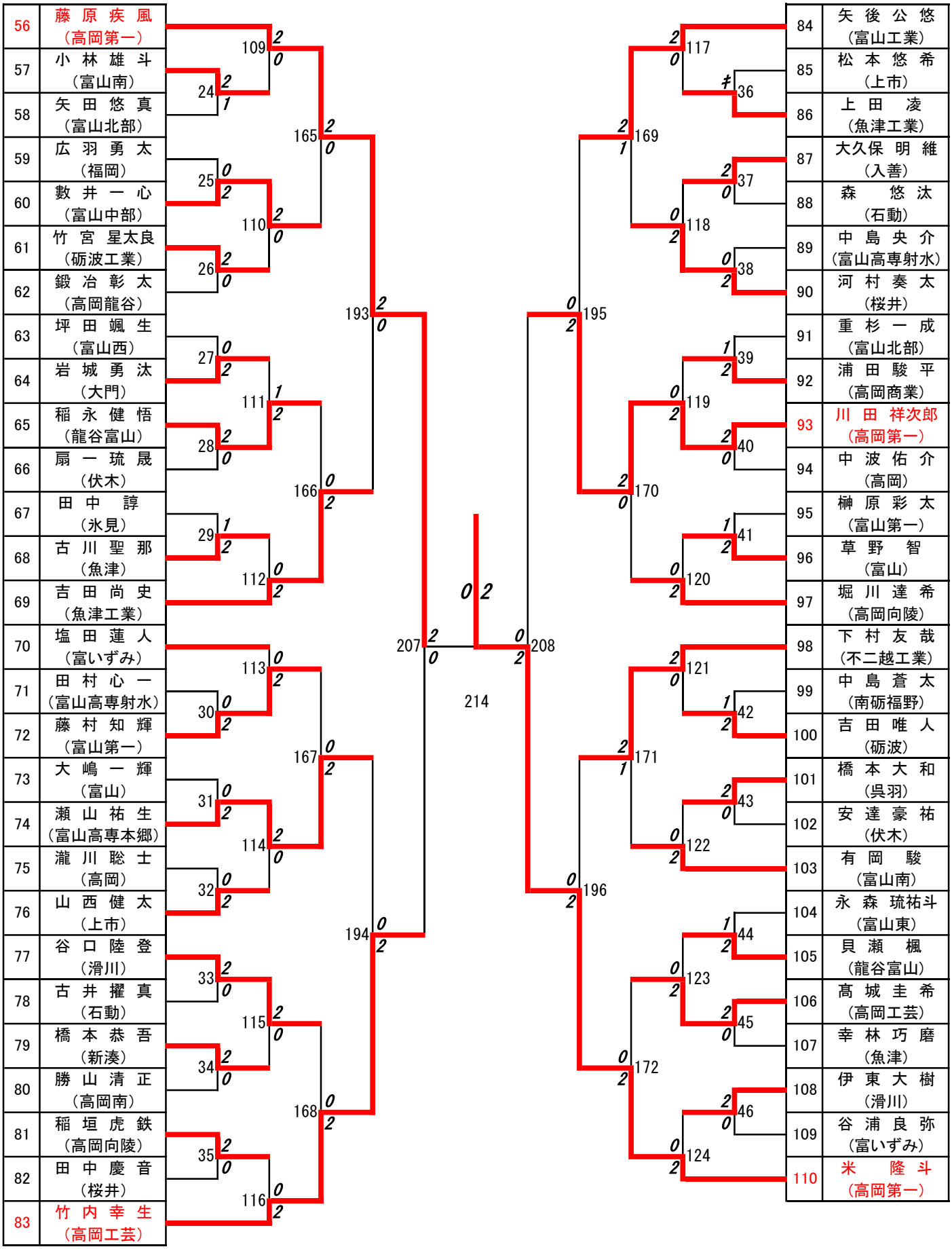
56 藤原疾風（高岡第一）
57 小林雄斗（富山南）
58 矢田悠真（富山北部）
59 広羽勇太（福岡）
60 數井一心（富山中部）
61 竹宮星太良（砺波工業）
62 鍛冶彰太（高岡龍谷）
63 坪田颯生（富山西）
64 岩城勇汰（大門）
65 稲永健悟（龍谷富山）
66 扇一琉晟（伏木）
67 田中諄（氷見）
68 古川聖那（魚津）
69 吉田尚史（魚津工業）
70 塩田蓮人（富いずみ）
71 田村心一（富山高専射水）
72 藤村知輝（富山第一）
73 大嶋一輝（富山）
74 瀬山祐生（富山高専本郷）
75 瀧川聡士（高岡）
76 山西健太（上市）
77 谷口陸登（滑川）
78 古井耀真（石動）
79 橋本恭吾（新湊）
80 勝山清正（高岡南）
81 稲垣虎鉄（高岡向陵）
82 田中慶音（桜井）
83 竹内幸生（高岡工芸）
84 矢後公悠（富山工業）
85 松本悠希（上市）
86 上田凌（魚津工業）
87 大久保明維（入善）
88 森悠汰（石動）
89 中島央介（富山高専射水）
90 河村奏太（桜井）
91 重杉一成（富山北部）
92 浦田駿平（高岡商業）
93 川田祥次郎（高岡第一）
94 中波佑介（高岡）
95 榊原彩太（富山第一）
96 草野智（富山）
97 堀川達希（高岡向陵）
98 下村友哉（不二越工業）
99 中島蒼太（南砺福野）
100 吉田唯人（砺波）
101 橋本大和（呉羽）
102 安達豪祐（伏木）
103 有岡駿（富山南）
104 永森琉祐斗（富山東）
105 貝瀬楓（龍谷富山）
106 髙城圭希（高岡工芸）
107 幸林巧磨（魚津）
108 伊東大樹（滑川）
109 谷浦良弥（富いずみ）
110 米隆斗（高岡第一）
24 25 26 27 28 29 30 31 32 33 34 35
109 110 111 112 113 114 115 116
165 166 167 168
193 194
207 214 208
195 196
169 170 171 172
117 118 119 120 121 122 123 124
36 37 38 39 40 41 42 43 44 45 46

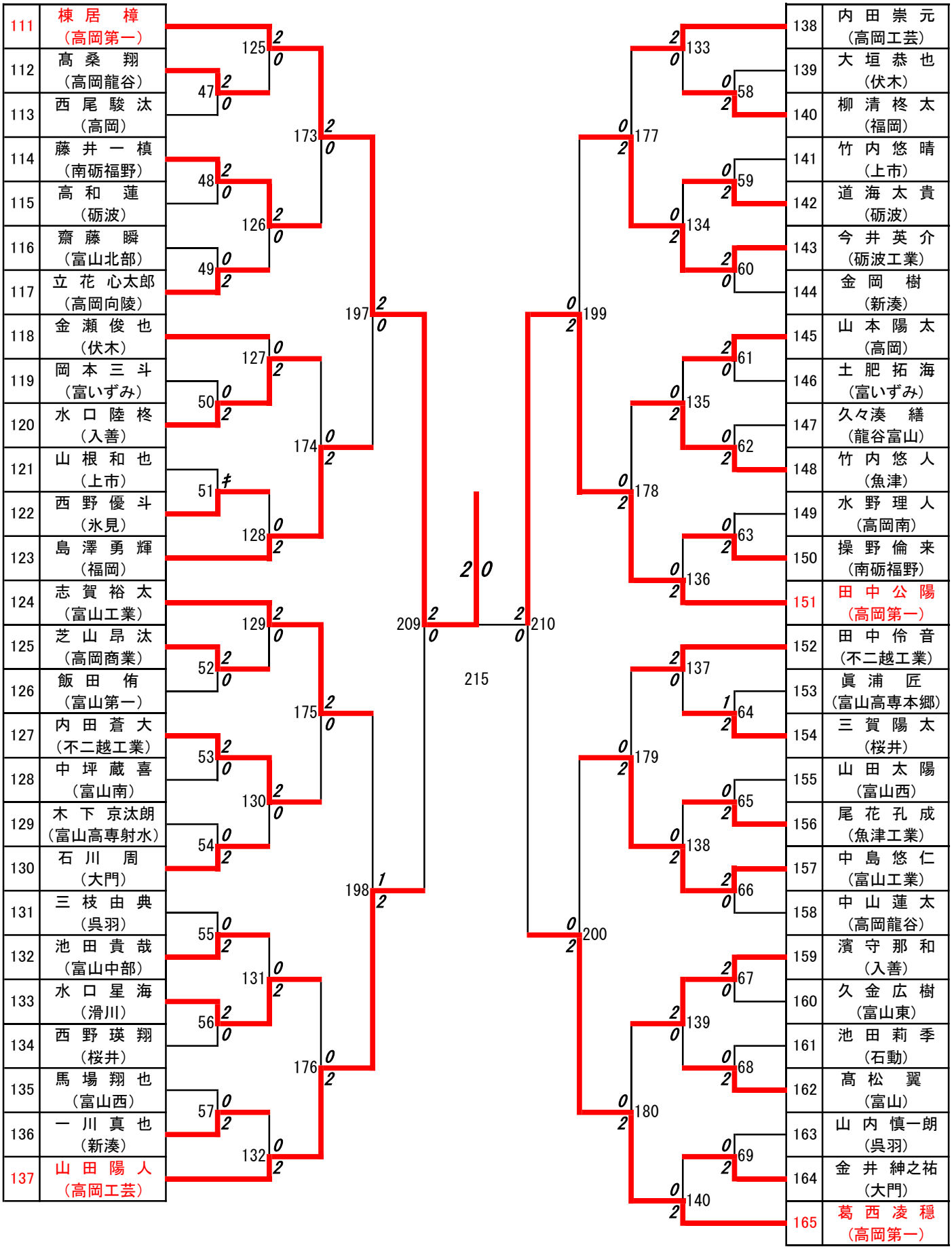
111 棟居 樟 (高岡第一)
112 髙桑 翔 (高岡龍谷)
113 西尾 駿汰 (高岡)
114 藤井 一槙 (南砺福野)
115 高和 蓮 (砺波)
116 齋藤 瞬 (富山北部)
117 立花 心太郎 (高岡向陵)
118 金瀬 俊也 (伏木)
119 岡本 三斗 (富いずみ)
120 水口 陸柊 (入善)
121 山根 和也 (上市)
122 西野 優斗 (氷見)
123 島澤 勇輝 (福岡)
124 志賀 裕太 (富山工業)
125 芝山 昂汰 (高岡商業)
126 飯田 侑 (富山第一)
127 内田 蒼大 (不二越工業)
128 中坪 蔵喜 (富山南)
129 木下 京汰朗 (富山高専射水)
130 石川 周 (大門)
131 三枝 由典 (呉羽)
132 池田 貴哉 (富山中部)
133 水口 星海 (滑川)
134 西野 瑛翔 (桜井)
135 馬場 翔也 (富山西)
136 一川 真也 (新湊)
137 山田 陽人 (高岡工芸)
138 内田 崇元 (高岡工芸)
139 大垣 恭也 (伏木)
140 柳 清柊太 (福岡)
141 竹内 悠晴 (上市)
142 道海 太貴 (砺波)
143 今井 英介 (砺波工業)
144 金岡 樹 (新湊)
145 山本 陽太 (高岡)
146 土肥 拓海 (富いずみ)
147 久々湊 繕 (龍谷富山)
148 竹内 悠人 (魚津)
149 水野 理人 (高岡南)
150 操野 倫来 (南砺福野)
151 田中 公陽 (高岡第一)
152 田中 伶音 (不二越工業)
153 眞浦 匠 (富山高専本郷)
154 三賀 陽太 (桜井)
155 山田 太陽 (富山西)
156 尾花 孔成 (魚津工業)
157 中島 悠仁 (富山工業)
158 中山 蓮太 (高岡龍谷)
159 濱守 那和 (入善)
160 久金 広樹 (富山東)
161 池田 莉季 (石動)
162 髙松 翼 (富山)
163 山内 慎一朗 (呉羽)
164 金井 紳之祐 (大門)
165 葛西 凌穏 (高岡第一)
47 48 49 50 51 52 53 54 55 56 57
125 126 127 128 129 130 131 132
173 174 175 176
197 198
209 210
215
133 134 135 136 137 138 139 140
58 59 60 61 62 63 64 65 66 67 68 69
177 178 179 180
199 200

166	守田　蓮（高岡工芸）
167	山口喬平（富山中部）
168	有澤和輝（富山高専射水）
169	林　明斗（富山南）
170	川谷内　翔（氷見）
171	岩上颯汰（高岡商業）
172	吉田大倭（富いずみ）
173	望月翔大（龍谷富山）
174	稲垣友翔（呉羽）
175	村井遼太郎（滑川）
176	竹中士峰（石動）
177	竹田敬太（南砺福野）
178	延澤嘉人（新湊）
179	大橋拓真（不二越工業）
180	舘山嘉輝（富山高専本郷）
181	角谷練太（高岡龍谷）
182	風間　光（高岡南）
183	佐藤佑羽（高岡第一）
184	中谷月咲（砺波工業）
185	貝淵友哉（大門）
186	髙松　聖（富山）
187	筏井英嘉（高岡向陵）
188	釣　匠吾（富山東）
189	城寺聡汰（魚津工業）
190	八川清李（富山北部）
191	栃澤亮汰（魚津）
192	吉末朝哉（富山第一）
193	田近匠深（富山工業）

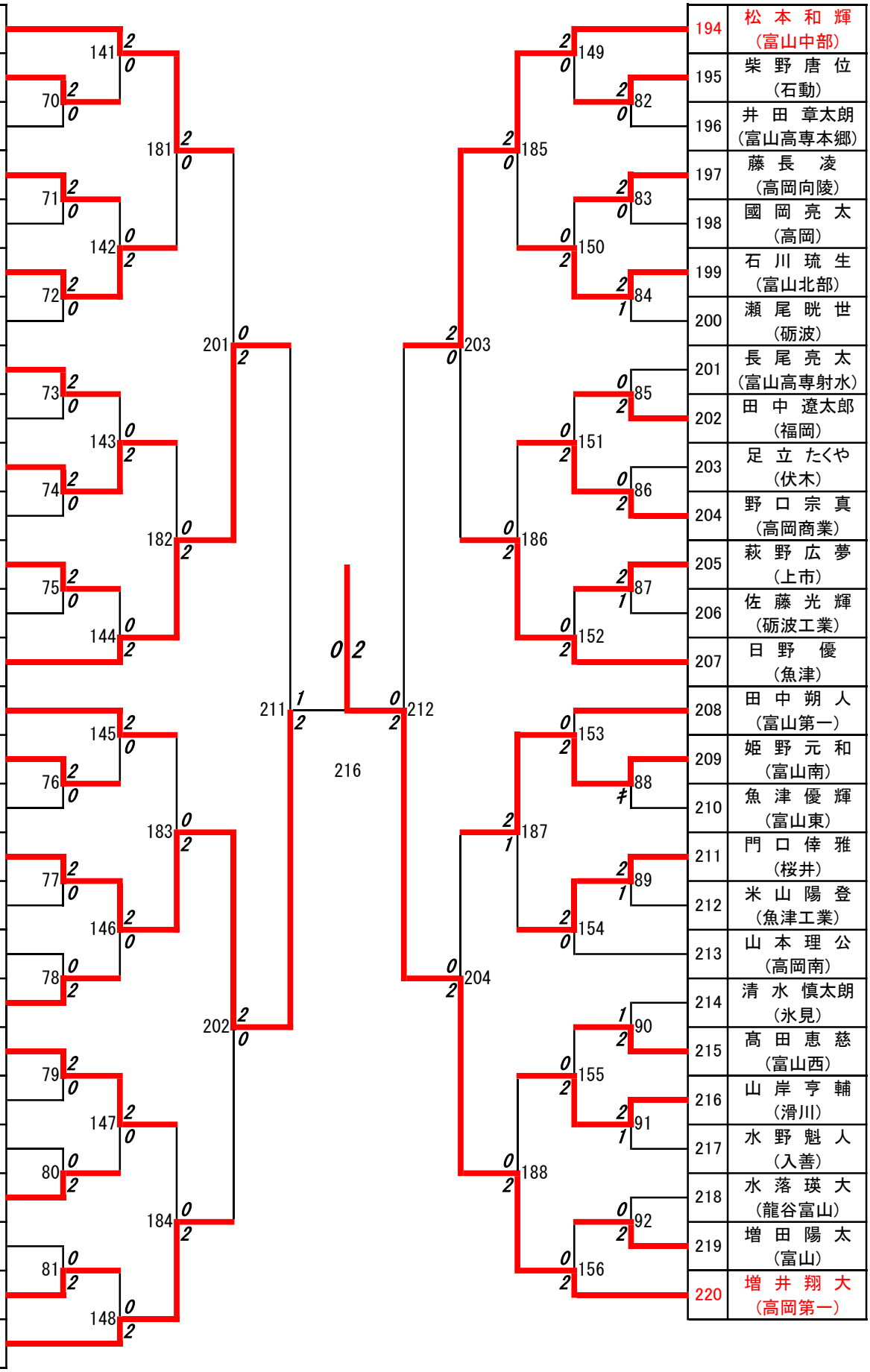

194	松本和輝（富山中部）
195	柴野唐位（石動）
196	井田章太朗（富山高専本郷）
197	藤長　凌（高岡向陵）
198	國岡亮太（高岡）
199	石川琉生（富山北部）
200	瀬尾晄世（砺波）
201	長尾亮太（富山高専射水）
202	田中遼太郎（福岡）
203	足立たくや（伏木）
204	野口宗真（高岡商業）
205	萩野広夢（上市）
206	佐藤光輝（砺波工業）
207	日野　優（魚津）
208	田中朔人（富山第一）
209	姫野元和（富山南）
210	魚津優輝（富山東）
211	門口倖雅（桜井）
212	米山陽登（魚津工業）
213	山本理公（高岡南）
214	清水慎太朗（氷見）
215	髙田恵慈（富山西）
216	山岸亨輔（滑川）
217	水野魁人（入善）
218	水落瑛大（龍谷富山）
219	増田陽太（富山）
220	増井翔大（高岡第一）