令和5年度 富山県高等学校1年生バドミントン選手権大会　女子シングルス

名前の赤色はベスト16

第 1 ブロック

1	田 中 里 侑（富山東）
2	ファティマ ファリマ（高岡）
3	松 山 凛 音（入善）
4	山 田 姫 菜（高岡商業）
5	青 木 心 暖（呉羽）
6	濵 野 桜 子（氷見）
7	草 開 梨 沙（石動）
8	金 山 芽 生（福岡）
9	西 嶋 心 悠（桜井）
10	中 野 京 佳（砺波）
11	鷹 西 奏 映（大門）
12	和 田 弥 央（八尾）
13	堀 川 由 愛（高岡向陵）
14	北 野 莞 菜（富山北部）
15	堀 川 悠希愛（富山高専本郷）
16	長 谷 菜々海（富山第一）
17	山 手 柚 乃（富いずみ）
18	宮 崎 結 衣（滑川）
19	水 口 結維奈（雄山）
20	佐 度 春 佳（魚津）
21	太 田 結 子（富山中部）
22	桜 井 弥 羽（高岡龍谷）
23	松 島 美 結（富山高専射水）
24	佐 藤 雪 音（富山北部）
25	髙 田 愛 佳（高岡）
26	石 山 愛 里（入善）
27	能 町 茉 桜（新川）
28	堀 田 実桜里（新湊）
29	飯 田 倖 華（南砺福野）
30	柘 植 陽 月（富山）
31	井 澤 みのり（砺波）
32	真 鍋 結（富山東）
33	酒 井 絵 麻（富山第一）

第 2 ブロック

34	澤 田 沙 彩（不二越工業）
35	池 田 彩 栄（氷見）
36	織 田 真由子（富山中部）
37	荒 治 優 那（大門）
38	米 田 惟 珠（滑川）
39	蜷 川 莉 那（八尾）
40	上 出 唯 月（富いずみ）
41	朽 木 輪 子（富山高専射水）
42	澁 谷 侑 芽（南砺福野）
43	平 井 亜 季（魚津）
44	伊 藤 愛（入善）
45	川 口 明耶奈（呉羽）
46	泉 菜乃葉（新川）
47	水 野 咲 優（富山第一）
48	杉 森 奈 帆（桜井）
49	青 山 和佳奈（富山）
50	水 木 菜 月（高岡向陵）
51	長 永 明香里（富山）
52	岩 上 真 大（高岡）
53	小久米 優 月（富山東）
54	竹 島 朋 花（八尾）
55	舟 山 葵（富いずみ）
56	萩 原 万奈佳（南砺福野）
57	谷 口 真奈美（桜井）
58	松 島 明 未（富山中部）
59	中三川 莉 沙（呉羽）
60	針 山 未來乃（富山北部）
61	尾 谷 聖 海（氷見）
62	堀 田 萌衣里（新湊）
63	山 本 愛 莉（砺波）
64	田 川 知 佳（富山高専射水）
65	髙 井 夕 奈（魚津）

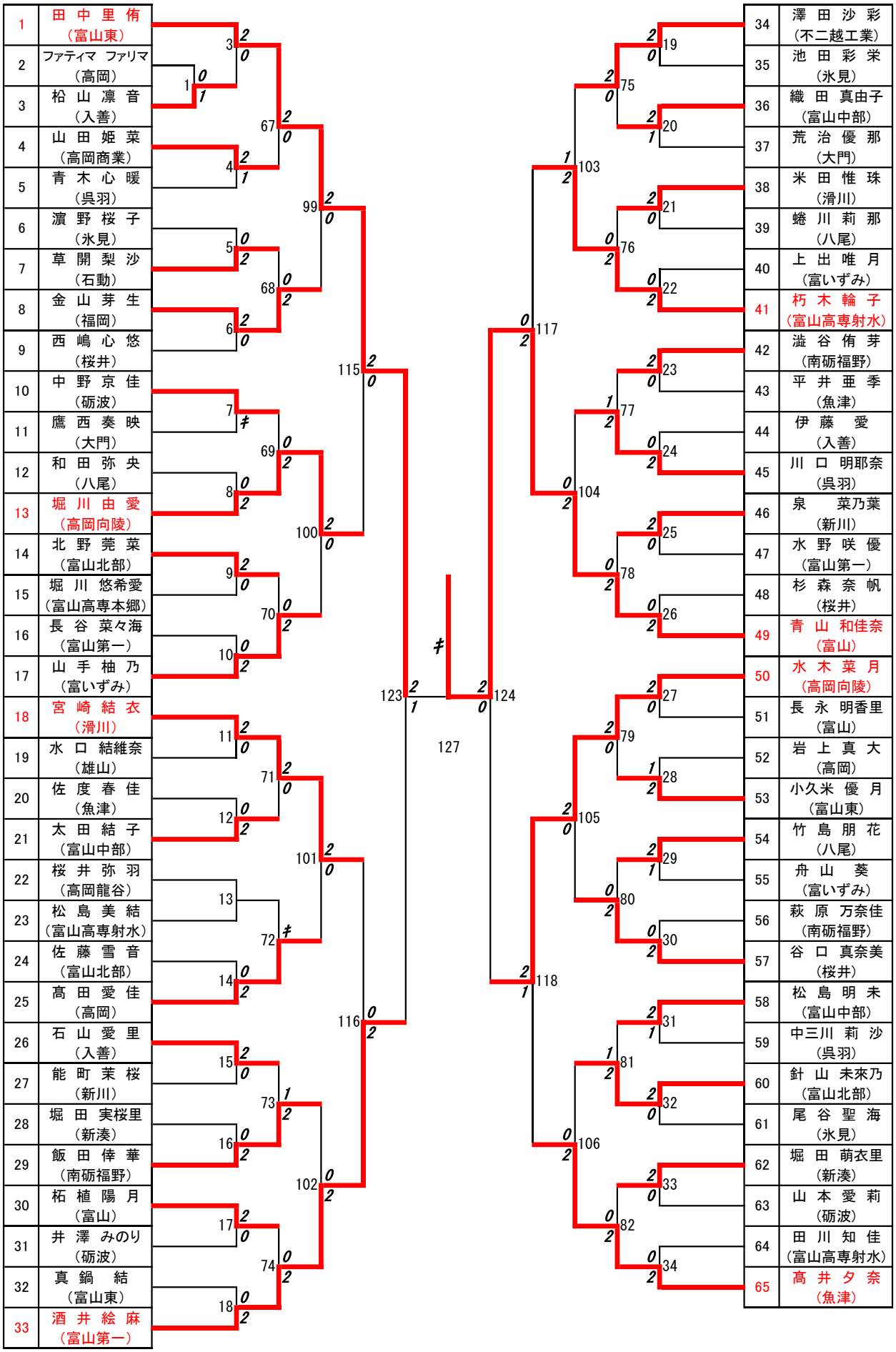

第 3 ﾌﾞﾛｯｸ

66	山 田 結 愛（高岡商業）
67	南 咲 希（富山北部）
68	桁 山 穂乃花（富山第一）
69	中 川 綾 菜（砺波）
70	神 田 彩 月（富いずみ）
71	石 川 凛（富山東）
72	森 川 心 咲（不二越工業）
73	浅 井 ふ く（大門）
74	石 川 眞 子（呉羽）
75	西 田 汐里葉（滑川）
76	濵 野 杏 子（氷見）
77	清 水 陽 菜（入善）
78	長谷川 眞 琴（高岡）
79	四十万 結 月（桜井）
80	山 下 優 珠（八尾）
81	寺 田 陽 向（富山高専本郷）
82	横 山 藍 美（滑川）
83	山 本 紗也菜（砺波）
84	川 田 優 衣（桜井）
85	駒 田 結 宇（富山高専射水）
86	深 原 未 緒（新湊）
87	黒 田 三 奈（富山中部）
88	寺 岡 愛李彩（高岡向陵）
89	細 川 乃々夏（富山北部）
90	開 澤 茉奈美（富山東）
91	西 川 実 潤（石動）
92	崎 田 結 愛（南砺福野）
93	大 友 佳 奈（八尾）
94	熊 野 奏 羽（魚津）
95	山 谷 清 香（富山）
96	羽 生 小 雪（呉羽）
97	土 田 采 来（富山第一）

第 4 ﾌﾞﾛｯｸ
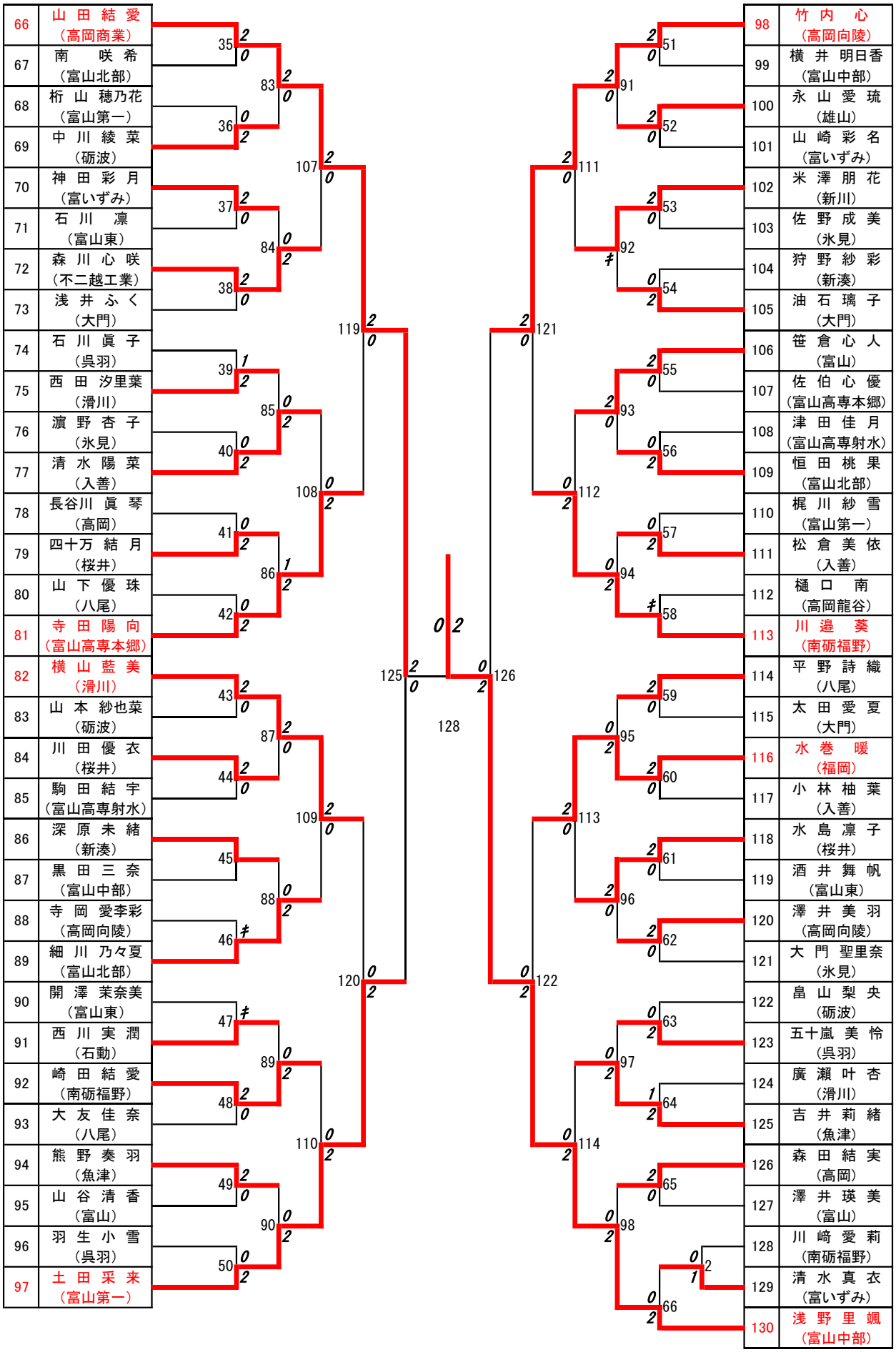
98	竹 内 心（高岡向陵）
99	横 井 明日香（富山中部）
100	永 山 愛 琉（雄山）
101	山 崎 彩 名（富いずみ）
102	米 澤 朋 花（新川）
103	佐 野 成 美（氷見）
104	狩 野 紗 彩（新湊）
105	油 石 璃 子（大門）
106	笹 倉 心 人（富山）
107	佐 伯 心 優（富山高専本郷）
108	津 田 佳 月（富山高専射水）
109	恒 田 桃 果（富山北部）
110	梶 川 紗 雪（富山第一）
111	松 倉 美 依（入善）
112	樋 口 南（高岡龍谷）
113	川 邉 葵（南砺福野）
114	平 野 詩 織（八尾）
115	太 田 愛 夏（大門）
116	水 巻 暖（福岡）
117	小 林 柚 葉（入善）
118	水 島 凛 子（桜井）
119	酒 井 舞 帆（富山東）
120	澤 井 美 羽（高岡向陵）
121	大 門 聖里奈（氷見）
122	畠 山 梨 央（砺波）
123	五十嵐 美 怜（呉羽）
124	廣 瀬 叶 杏（滑川）
125	吉 井 莉 緒（魚津）
126	森 田 結 実（高岡）
127	澤 井 瑛 美（富山）
128	川 﨑 愛 莉（南砺福野）
129	清 水 真 衣（富いずみ）
130	浅 野 里 颯（富山中部）